Bianchi

USER MANUAL SUPPLEMENT

E-OLTRE

C8005092-009 / 13 June 2024

INDEX

ENGLISH	3
ITALIANO	16
DEUTCH	29
FRANCAIS	42
ESPANOL	55
日本語	68

EN

DECLARATION OF CONFORMITY

The manufacturer F.I.V.E. Bianchi S.p.A., located at Via delle Battaglie, 5 - 24047 Treviglio (BG), Italy, hereby declares that its products conform with standards 2006/42/EC, 2014/30/EU, 2011/65/EU, 2014/53/EU, UNI EN 15194:2018 and ISO4210. The products also conform with the provisions of Art. 50 of the Italian Highway Code (Italian Legislative Decree no. 285 of 30 April 1992, as amended, and as amended by Art. 24/1 of Italian Law no. 14 of 3 February 2003), as defined by Art. 2, paragraph 1, letter (n) of the Agreement.
The complete list of product codes and the relative compliance information can be consulted under the "Declaration of Conformity" link at https://www.bianchi.com/manuals/ .

GENERAL SAFETY WARNINGS

Please pay close attention to the following symbols.

Danger!
indicates a potential danger which may cause serious injury or death if not avoided.

Warning!
indicates practices and conduct to be adopted for safe product use.

Information!
Indicates additional information on how to use the product.

WARNING!
Please note that failure to comply with the warnings and provisions contained in this data sheet exempts the manufacturer of any liability.

INFORMATION!
New and innovative components and features are being developed all the time. To check compatibility with drive units and/or group-sets other than those originally installed on the Bianchi frame or to receive information and instructions on specific components that may be required to install a product or upgrade one, please contact your preferred Bianchi retailer.

INFORMATION!
The technical details may have changed compared to the data and images found in this manual.

WARNING!
Read and keep this supplement and the bike user manual. Both contain important safety information.

INTENDED USE

ASTM CATEGORY 1
Racing, triathlon and time trial bikes, recreational bikes and city bikes including the e-Bike Pedelec versions. Designed for use on paved surfaces such as asphalt roads and cycleways. The tires remain in constant contact with the ground.

E-OLTRE FRAME AND FORK FEATURES

Product frame and fork are made entirely from carbon fibre.
Specifically designed with defined tubing to supplement the Mahle e-bike system and add sportiness and lightness to the product.
The battery and housing for cables, casing and brake hoses are placed inside the frame.
The head tube of the frame is designed to house 1¼" and 1½" bearings.
The fork is tapered with a 28.6 mm external diameter seat post.
Frame rear triangle compatible with the axle of the X30 Mahle motor model.
The fork is compatible with M12x100 mm thru-axles.
The frame is compatible with bottle cages mounted to the seat post and the down tube.
Actual maximum assembled size* of the tires is 28mm (700x28c / 28-622) (Image 1)
The frame conforms to standard EN15194.
Product system weight** is shown on the EPAC label, positioned in the bottom bracket area. (Image 2)

**** WARNING!***

** The measurement refers to the actual size of the tire, inflated to the maximum pressure indicated. Use callipers for the actual measurement.*

1

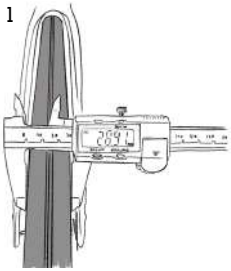

***** WARNING!***

*** System weight may vary depending on how each product is set up. Please refer to the EPAC label on the product frame (see example image).*

2

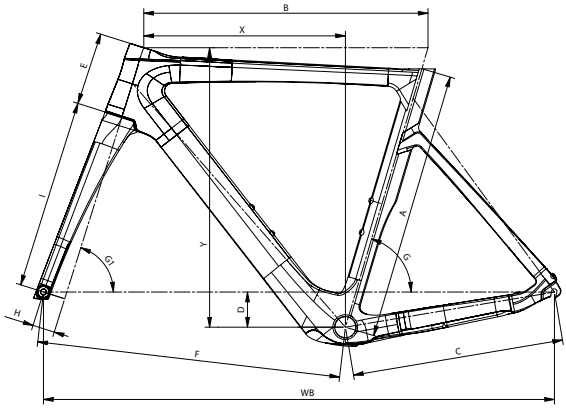

E-Oltre													
SIZE	A	B	C	D	E	F	G	G1	H	I	X	Y	WB
470	440	515	410	58	105	581	74.5°	70.5°	43	368	379	490	982
500	470	525	410	58	110	582	74.5°	71.5°	43	368	387	499	983
530	500	535	410	68	125	583	74°	72°	43	368	385	525	984
550	520	550	410	68	140	588	73.5°	72.5°	43	368	390	541	988
570	540	560	410	68	155	593	73.5°	73°	43	368	395	557	994
590	560	575	412	68	175	603	73°	73°	43	368	397	576	1006
610	580	585	414	68	195	607	72.5°	73°	43	368	398	595	1012

ROUTING OF BRAKE HOSES AND GEAR CABLES

The housing for cables, casings and tubing is completely inside the frame.
Operations on the hoses of the hydraulic system require specific technical knowledge, tools and expertise and should ONLY be carried out by a specialist retailer.
Arrangement of brake hoses and casing:

1. green ›› front brake hose
2. red ›› rear gear cable
3. blue ›› derailleur cable
4. yellow ›› rear brake hose
5. purple ›› HMI electric cables › battery – motor
6. orange ›› Shimano Di2 RD and FD electric wires + optional seat post battery + remote

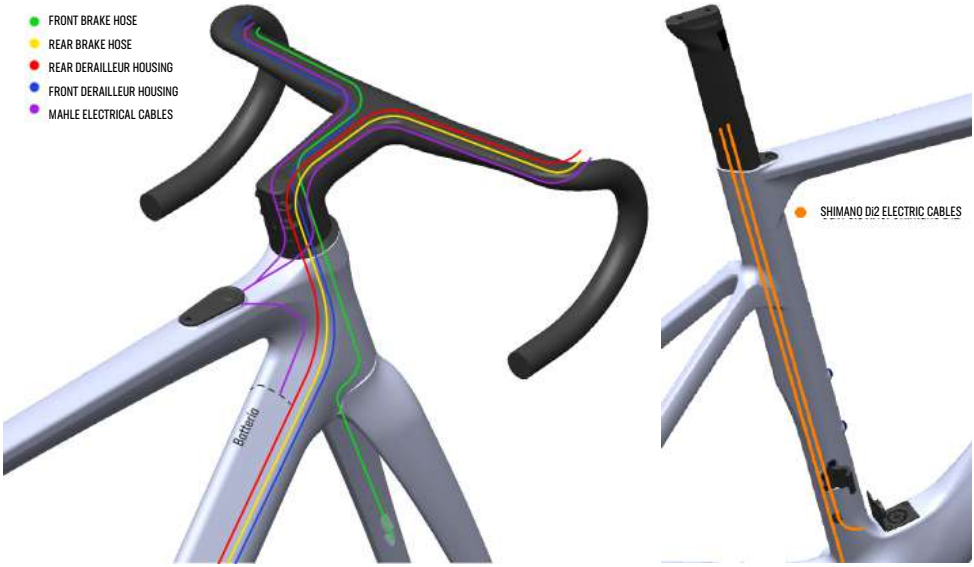

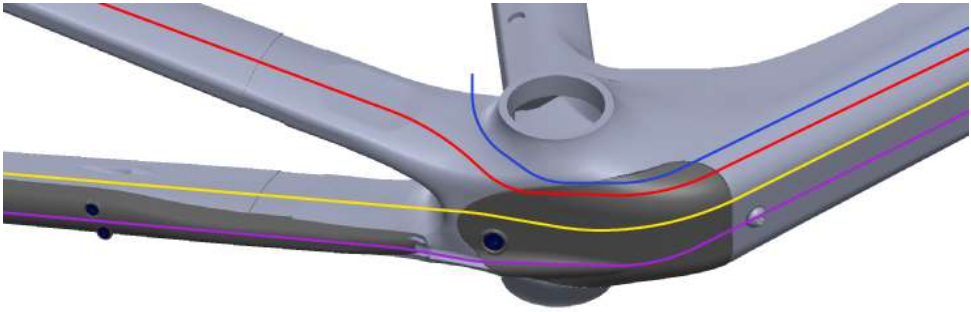

REAR BRAKE HOSE
REAR DERAILLEUR HOUSING
FRONT DERAILLEUR HOUSING
MAHLE ELECTRICAL CABLES

GEAR DROPOUT HANGER

The frame uses a Bianchi direct-mount dropout hanger. Special dropout hanger for direct assembly that increases the rigidity of the rear derailleur while improving gear change precision.

WHEEL THRU-AXLES

The front thru-axle is screwed directly onto the fork dropout using an M12 screw.
The solid axle integrated into the motor is screwed onto the frame using hexagonal nuts.
The axles provided are specific to this model and must be observed in order to be able to assemble the wheels safely.

WARNING!
Use caution and observe the following warnings. Failure to comply with the warnings and provisions contained in this data sheet exempts the manufacturer from any liability.

DANGER!
The use of a thru-axle other than the one provided may result in the incorrect assembly of the wheel and may compromise the integrity of the frame and fork.

WARNING!
Observe and use the thru-axles supplied with the product.

DANGER!
Do not mount the thru-axles to the frame or fork without the wheels, so as to avoid compromising the structural integrity.

DANGER!
Incorrectly mounted wheels may result in falls and serious accidents. If in doubt, contact your specialist retailer.

DANGER!
Never exceed the maximum torque value indicated. Incorrect tightening may damage the frame and fork.

BOTTOM BRACKET

Standard Press-Fit 86.5 x 41 mm bottom bracket.
The Mahle bottom bracket requires specific tools for maintenance; please contact your specialist retailer.

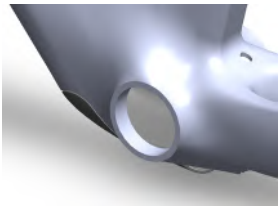

HEAD SET INSTALLATION

The E-Oltre frame is equipped with a mixed diameter head tube. Minimum bearing diameters 1¼" (lower part) and 1½" (upper part). The head set is designed for use with the Acros ICR integrated cable routing system.

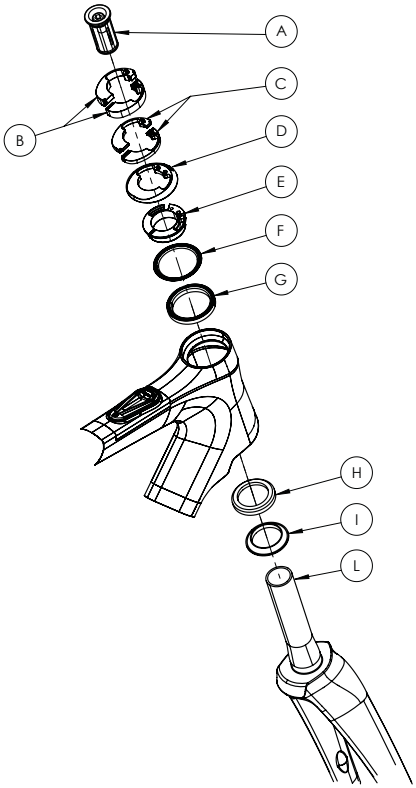

Item	Description
A	Expander 1-1/8" Ø23 TH-881-1 (160-3023)
B	Half spacer 10 mm 11.52.022
C	Half spacer 5 mm 11.52.023
D	ICR headtube cover IS52 - 24.52.010R1-OD56
E	Compression ring 1.125 AC4252 - 11.52.006R2
F	IPS upper headset-sealing 52 - 55.52.060
G	Bearing 42x52x7 - AC4252R1-45-45-2RS
H	Bearing MR168 1"-1/4
I	Crown race H6063
L	E-Oltre Fork

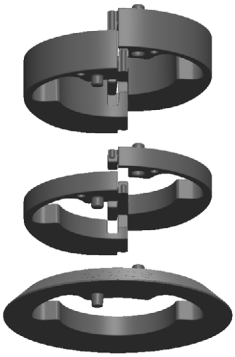

DANGER!

The overall height of the spacers below the handlebar stem must be a minimum of 5.0 mm and a maximum of 35.0 mm. Exceeding the maximum thickness of 35.0 mm may compromise the structural resistance of the fork posts with possible sudden breakage and resulting fall with risk of serious injury.

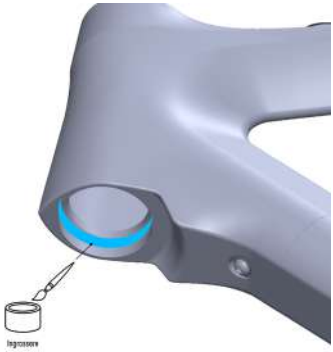

V FRONT BRAKE HOUSING

B FD HOUSING

G REAR BRAKE HOUSING

R RD HOUSING

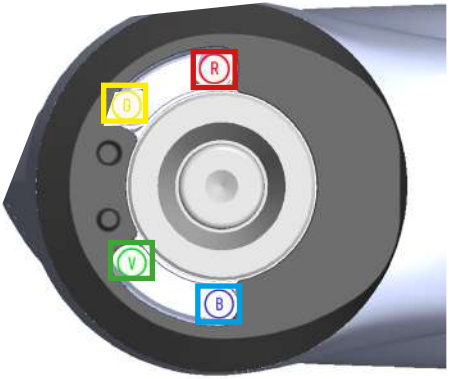

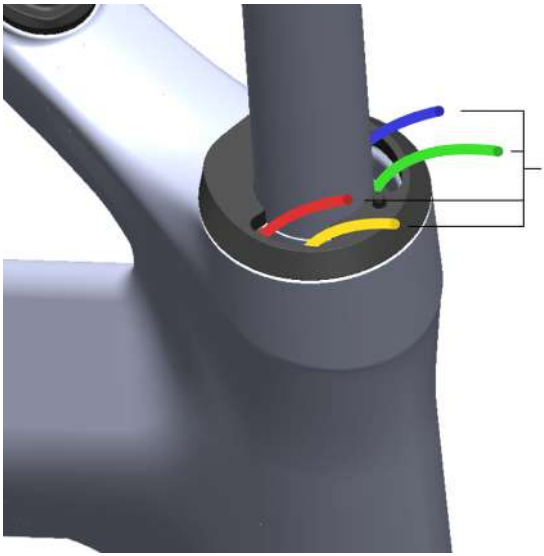

TO BE INSERTED INTO THE HANDLEBAR / HAND-LEBAR STEM

INTEGRATED CARBON HANDLEBAR - ALUMINIUM STEM AND HANDLEBAR

Integrated carbon handlebar

The integrated handlebar is a component designed specifically for the E-Oltre frame to offer optimum integration between frame, head set and handlebar.
The E-Oltre frame uses the ICR head set system manufactured by Acros to route the cables within the handlebar and frame. The handlebar is designed to integrate seamlessly with the head set.
Handlebar assembly, maintenance and disassembly must be carried out by a specialist retailer ONLY.
NEVER carry out work on the handlebar. These operations require specific technical knowledge, tools and expertise and should ONLY be carried out by a specialist retailer.
Adjusting the height of the handlebar to suit personal requirements requires expertise, appropriate tools and practical ability. As such, all adjustments should be carried out by a specialist retailer.
The handlebar stem is attached to the fork by two screws located on the side of the handlebar and by a tapered nut; the screws are M5x22 mm in length. The torque of the screws is 5-6 Nm.

ALUMINIUM HANDLEBAR STEM AND BEND

The aluminium handlebar kits provided with the product, based on the chosen model, include the handlebar stem and bend designed specifically for this frame.

3

Kit nr.1

During assembly, the cables will enter the handlebar bend near the levers and inside the handlebar stem, and then enter the frame through the spacers and head set. (Image 3)

4

Kit nr.2

During assembly, the cables will "run" externally along the handlebar bend (they will not enter the handlebar bend near the levers) and will be partially covered under the handlebar stem by a cover, and then enter the frame through the spacers and head set. (Image 4)

The height of this type of handlebar stem can be adjusted by a specialist retailer. Due to the importance and complexity of this component, please consult your retailer for stem adjustment and to fully understand the mechanisms and adjustment methods.

DANGER!
Always comply with the torque values specified on the handlebar stem. Incorrect tightening may cause the component to malfunction or break, causing the rider to lose control and fall!

Never use this product with incomplete or incorrect assembly. This endangers not only the rider but also other road users.

WARNING!
Turn the handlebar left and right. Do not use the bike if there is any evidence of abnormal steering (play in the steering or uneven resistance) or if any cracks or signs of damage are evident.

In the event of an accident or fall, the handlebar will almost certainly be involved and will be subjected to high levels of stress and impact. In the event of any deep scratches or cracks, replace the components.

WARNING!
If the handlebar is damaged, stop using the E-Oltre bike immediately. Do not use the E-Oltre bike until a specialist retailer has conducted a full inspection and, if necessary, the handlebar has been replaced.

The gear/brake control levers are mounted on the handlebar using a clamp integrated into the lever.
Pay close attention to the recommended positioning of the levers and respect the positioning of the high grip zone. Consult the lever product handbook for the correct torque. To preserve the integrity of the handlebar bend, do not exceed the maximum torque of 10 Nm.

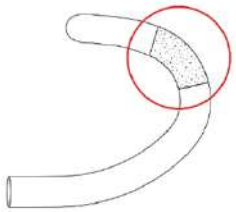

Bike computer holder for integrated carbon handlebar.
The integrated handlebar provided is compatible with bike computer holders
that are attached to the handlebar using two M5 screws.
Tighten the screws to the recommended torque of 2/3 Nm, as indicated on the handlebar.
Always use the safety strap supplied with the bike computer to fasten it to the handlebar.

WARNING!
Check that the mount is installed correctly before using the bike computer.

SEAT POST CLAMP/EXPANDER

WARNING!
Use caution and observe the following warnings. Failure to comply with the warnings and provisions contained in this data sheet exempts the manufacturer from any liability.

The clamp/expander system provided is designed specifically for use with the E-Oltre frame. Without this component, it is not possible to lock the seat post in the desired position. To set the saddle height, loosen the M5 screws on the seat post clamp.

Observe the torque indicated in the upper part of the clamp.

INFORMATION
If after loosening the M5 screw the seat post is still impossible to move, apply slight force on the saddle back and forth and, if necessary, loosen the M5 screw again.

Use caution and observe the following warnings

INFORMATION!
For optimum grip and to eliminate slippage between the seat post and the frame, place a layer of gripper paste on the part of the expander that is in contact with the seat post. (the gripper paste is included with the product).

DANGER!
Always comply with the torque levels specified on the seat post/expander clamp. Failure to comply with the recommended torque levels may lead to malfunction and cause the rider to fall.

SEAT POST

The carbon fibre seat post provided is designed specifically for use with the Bianchi E-Oltre frame. Each frame size comes with a seat post of the correct length and design to protect the integrity of the frame.

- 300 mm seat post › 47 cm / 50 cm frame
- 350 mm seat post › 53 cm / 55 cm / 57 cm / 59 cm / 61 cm frame

Always observe the maximum and minimum insertion limits.

WARNING!
When adjusting the seat post never exceed the safety limit (MIN INSERT) indicated on the component itself.

DANGER!
Exceeding the limit may cause the component to malfunction or break, causing the rider to lose control and fall

BATTERY

In the E-Oltre product the battery is assembled directly inside the down tube of the frame.
This type of battery has been designed specifically to remain fixed inside the frame.
To remove the battery, you must contact a specialist retailer.
See below for the position of the battery inside the frame.

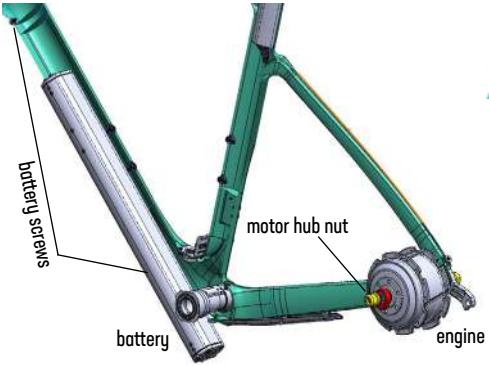

DANGER!
Use only the screws provided! A screw of incorrect length may damage the battery.

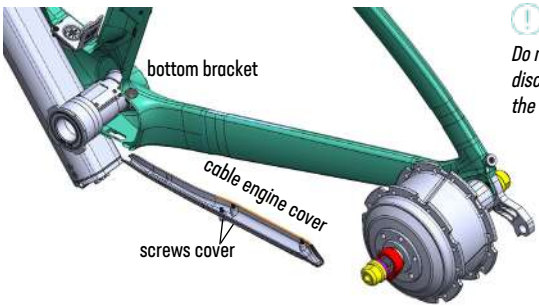

WARNING!
Do not pull or tug on the battery. Make sure that all wires are disconnected and all screws are removed before removing the battery.

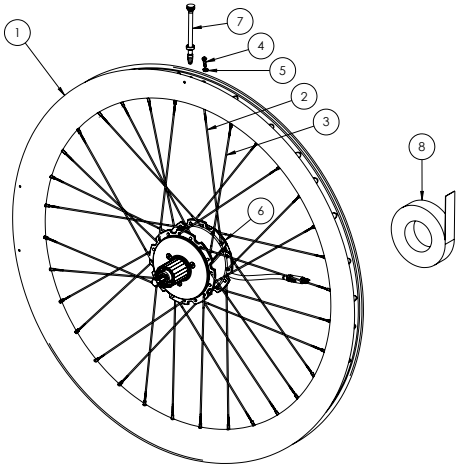

Rear Wheel Removal

Loosen the screws and remove the cable cover from the left chain stay of the rear triangle and disconnect the cable. Loosen the hexagonal nuts of the rear wheel hub and remove the wheel.

NUMBER	DESCRIPTION	BIANCHI CODE
1	REAR WHEEL VELOMANN PLUTONIUM MAHLE H50 MM	C4505922
2	SPOKE JB 2/1,8/2 L240 MM	C4705076-240
3	SPOKE JB 2/1,8/2 L238 MM	C4705076-238
4	NIPPLE BRASS ABS	C4705131
5	Velomann/RC Washer MG	C4705133
6	X30 Drive Unit	C8705259-01
7	VALVE TUBELESS H80 MM	C4805267
8	RIM TAPE L24mmx9m	C4605132

VELOMANN PLUTONIUM CARBON REAR WHEEL

The E-Oltre product is assembled with Velomann Plutonium 622 x 21C ETRTO wheels, rim profile in H50mm carbon.
The rear Velomann Plutonium wheel is assembled with a specific hub motor manufactured by Mahle, the X30 model.
The wheels are manufactured in accordance with ETRTO dimensional standards.
The maximum allowable tire pressure is the lower number specified on the tire and specified on the rim.
The rear hub motor is only compatible with a 6-bolt M5x8mm disc brake rotor.
The front hub is compatible with center-lock disc brake rotors.

INFORMATION!

The Wheels have been checked according to the Manufacturer's quality standard and tested in accordance with the industry standard UNI EN 4210-7.

Technical Specifications

- AXLE	rear Ø12 x 100 mm / M12 - 9.85 mm x 136.5 mm
- SPROCKET PACK BODY	Shimano HG-11 / SRAM XDR (available from the supplier Mahle)

*** I componenti saranno disponibili solo in kit**

TIRES

Velomann Plutonium wheels are compatible for mounting inner tube and/or tubeless tires.
The wheels are originally equipped with Tubeless Ready sealing tape. To use tubeless tires, a tubeless conversion kit with sealant liquid must be used. When using tires with an inner tube, it is possible to use an anti-vibration adhesive to be applied to the inner tube valve hole.

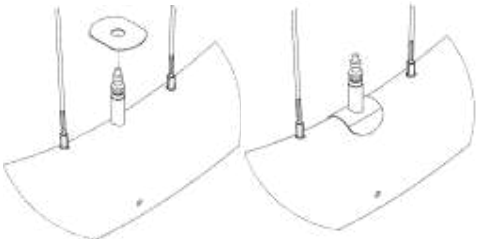

WARNING!

Do not use metal tire levers. They can damage the carbon rim, the tire, and even the inner tube. It is recommended to use hard resin tire levers.

WARNING!

Before installing the inner tube, make sure that the Tubeless Ready sealing tape is not worn or damaged. Worn or damaged Tubeless Ready sealing tape can cause a sudden loss of tire pressure.

WARNING!

The functionality of the Tubeless Ready System is dependent on the tires and sealant. There is no warranty for the functionality of this system. sure.

WARNING!

Danger of rim damage if unsuitable sealant is used. Never use sealant containing alkaline substances (ammonia, sodium hydroxide).

Cleaning the wheels

Periodic cleaning of the Wheels should be carried out according to the conditions of the environment, climate, and the types of use to which they are subjected. Use only non-aggressive products such as water and mild soap. The use of a soft, non-abrasive sponge is recommended.

WARNING!

Do not use solvents, especially alcohol, acetone, gasoline, and diesel fuel, as they may damage the rim decals, which are made out of material that's particularly sensitive to solvents. Never wash the wheels with high-pressure water jets.

HOW TO USE STABILISERS

Bianchi bike frames are almost always compatible with stabilisers.
Stabilisers must be positioned on the frame at the attachment points of the rear wheel hub only. All adjustments made to the bike are at the owner's own risk. Bianchi does not provide any guarantee or assume any responsibility in the case of product damage.

HOW TO USE STABILISERS

Bianchi bike frames are almost always compatible with stabilisers.
Stabilisers must be positioned on the frame at the attachment points of the rear wheel hub only. All adjustments made to the bike are at the owner's own risk. Bianchi does not provide any guarantee or assume any responsibility in the case of product damage.

WARNING!

Before purchasing or using stabilisers, always check that the bike and the stabilisers are fully compatible. Bianchi does not provide any guarantee or assume any responsibility in the case of product damage.

ADDITIONAL TECHNICAL INFORMATION

Not all components available on the market are compatible with the E-Oltre frame.
Not all devices available on the market, such as child seats, stabilisers and bike cargo trailers, are compatible with the E-Oltre frame.
Only the components specified on the product have been tested by Bianchi. Please check design and compatibility before purchasing new products.

WARNING!

Before purchasing and assembling products and/or devices, always check that the bike and the components are fully compatible Bianchi does not provide any guarantee or assume any responsibility in the case of product damage.

Bianchi

IT

DICHIARAZIONE DI CONFORMITÀ

Il produttore F.I.V.E. Bianchi S.p.A. sito in Via delle Battaglie, 5 - 24047 Treviglio (BG), dichiara che i suoi prodotti sono conformi alle corrispondenti normativa 2006/42/CE, 2014/30/UE, 2011/65/EU, 2014/53/EU, UNI EN 15194:2018 e ISO4210. I prodotti rispondono inoltre a quanto disposto dall'art. 50 del Codice della strada (decreto legislativo 30 aprile 1992 n. 285 e successive modificazioni, così come innovato dall'art. 24/1 della legge 3 febbraio 2003 n. 14) così come definiti all'art. 2, comma 1, lettera n dell'Accordo.
Al seguente indirizzo web https://www.bianchi.com/manuals/ alla voce dichiarazione di conformità è possibile consultare l'elenco completo dei codici prodotto e le relative compatibilità.

AVVERTENZE DI SICUREZZA GENERALI

Prestare particolare attenzione ai seguenti simboli.

Pericolo!
segnala un possibile pericolo, che se non evitato può comportare la morte o gravi lesioni.

Attenzione!
segnala norme e comportamenti da apprendere per conoscere e utilizzare il prodotto in sicurezza.

Informazione/nota!
segnala informazioni aggiuntive utili all'uso del prodotto

ATTENZIONE!
Si precisa che il mancato rispetto delle avvertenze e delle prescrizioni contenute nel presente foglietto illustrativo esime il produttore da qualsiasi responsabilità.

INFORMAZIONE/NOTA!
Sempre più frequentemente componenti e caratteristiche totalmente nuove e innovative vengono ideate. Per conoscere la compatibilità con le linee di componenti e/o trasmissioni (group-set) diverse da quelle assemblate in origine sul telaio Bianchi o per ricevere informazioni e indicazioni di eventuali componenti specifici necessari per il montaggio del prodotto o per il suo upgrade, si prega di contattare il rivenditore specializzato Bianchi.

INFORMAZIONE/NOTA!
I dettagli tecnici possono subire variazioni rispetto ai dati e alle immagini presenti nel seguente manuale.

ATTENZIONE!
Leggere e conservare questo supplemento ed il manuale utente della bicicletta. Entrambi contengono importanti informazioni sulla sicurezza.

DESTINAZIONE D'USO

ASTM CATEGORIA 1
Biciclette da corsa, da triathlon e da crono, biciclette a uso ricreativo e city bike comprese le relative versioni a pedalata assistita e-Bike Pedelec. Destinate ad essere utilizzate su superfici pavimentate artificialmente quali strade asfaltate e piste ciclabili. Le ruote sono costantemente a contatto con il suolo.

CARATTERISTICHE TELAIO E FORCELLA E-OLTRE

Telaio e forcella sono realizzati interamente in fibra di carbonio. Specifico design con linee dei tubi definite e studiate per integrare il sistema e-bike Mahle e conferire sportività e leggerezza al prodotto
La batteria, l'alloggiamento dei cavi, delle guaine e dei tubi idraulici è interno al telaio.
Il tubo sterzo del telaio è progettato per alloggiare direttamente cuscinetti da 1"1/4 e da 1"1/2.
La forcella è di tipo conica (tapered) con il tubo cannotto dal diametro esterno di 28.6 mm.
Carro posteriore telaio compatibile con il perno del motore Mahle modello X30
La forcella è compatibile con perno passante da M12x100 mm
Il telaio è predisposto per l'assemblaggio di porta borraccia al tubo sella e al tubo inclinato.
La dimensione massima **reale*** assemblabile degli pneumatici è 28mm (700x28c / 28-622) (immagine 1)
Il telaio è omologato secondo la norma EN15194.
Il peso **sistema**** del prodotto è riportato nell'etichetta EPAC, posizionata nella zona movimento centrale. (immagine 2)

**** ATTENZIONE!***

**La misura dello pneumatico si riferisce alla dimensione reale dello stesso gonfiato alla pressione massima indicata sul lato dello pneumatico. Rilevare la reale misura con l'ausilio di un calibro.*

1

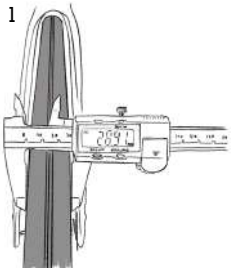

**** *ATTENZIONE!***

***Il peso sistema può variare in funzione dell'allestimento di ogni prodotto, fare riferimento all'etichetta EPAC presente sul telaio del prodotto.*

2

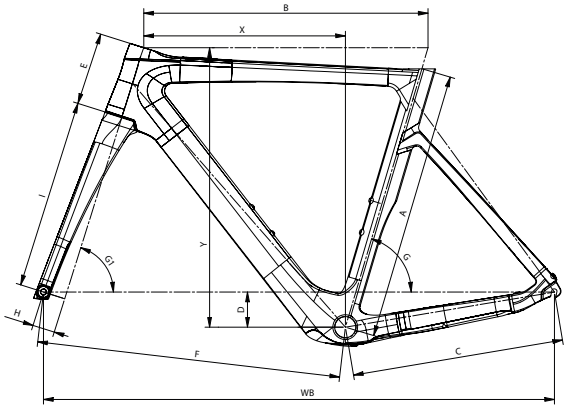

E-Oltre													
SIZE	A	B	C	D	E	F	G	G1	H	I	X	Y	WB
470	440	515	410	58	105	581	74.5°	70.5°	43	368	379	490	982
500	470	525	410	58	110	582	74.5°	71.5°	43	368	387	499	983
530	500	535	410	68	125	583	74°	72°	43	368	385	525	984
550	520	550	410	68	140	588	73.5°	72.5°	43	368	390	541	988
570	540	560	410	68	155	593	73.5°	73°	43	368	395	557	994
590	560	575	412	68	175	603	73°	73°	43	368	397	576	1006
610	580	585	414	68	195	607	72.5°	73°	43	368	398	595	1012

INSTRADAMENTO GUAINE FRENI E CAMBI

L'alloggiamento dei cavi, delle guaine e tubazioni è completamente interno al telaio.
Gli interventi alle tubazioni dell'impianto idraulico richiedono conoscenze tecniche specifiche, attrezzi speciali e competenze ben precise e possono essere svolti SOLO dal rivenditore specializzato.
Disposizione tubi dei freni e guaine:

1. colore verde - tubo freno anteriore
2. colore rosso guaina cambio posteriore
3. colore blu - guaina deragliatore
4. colore giallo - tubo freno posteriore
5. colore viola - cavi elettrici HMI > batteria – motore
6. colore arancione - cavi elettrici Di2 RD e FD + batteria reggisella+ remote opzionali

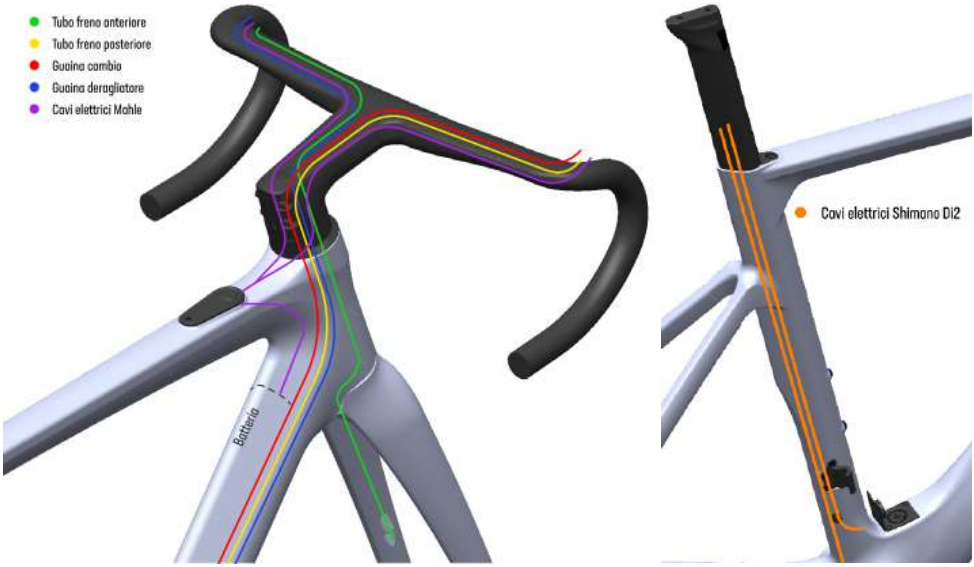

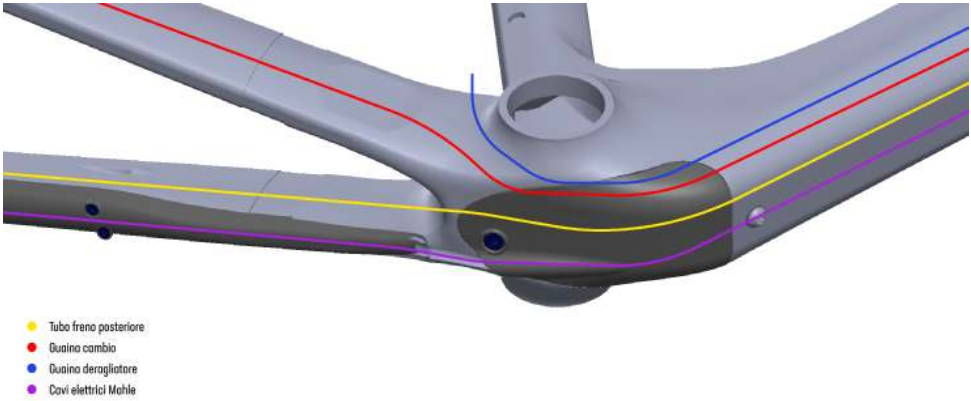

FORCELLINO ATTACCO CAMBIO

Il telaio adotta un forcellino Bianchi denominato direct mount. Forcellino speciale per montaggio diretto che aumenta la rigidità del deragliatore posteriore migliorando la precisione della cambiata.

PERNI PASSANTI "THRU-AXLE" RUOTA

Il perno passante anteriore si avvita direttamente sul forcellino della forcella, attraverso una filettatura M12.
Il perno pieno integrato nel motore si avvita tramite dadi esagonali al telaio.
I perni in dotazione hanno caratteristiche specifiche per questo modello, da rispettare per poter assemblare le ruote in sicurezza.

ATTENZIONE!

Si prega di fare molta attenzione e di rispettare le avvertenze che seguono. Il mancato rispetto delle seguenti avvertenze e delle prescrizioni contenute nel presente foglietto illustrativo esime il produttore da qualsiasi responsabilità.

PERICOLO!

L'utilizzo di un perno diverso da quello in dotazione può implicare un assemblaggio scorretto della ruota e compromettere l'integrità del telaio e forcella.

ATTENZIONE!

Attenersi al rispetto e all'utilizzo dei perni che trovate in dotazione al prodotto.

PERICOLO!

Non assemblare i perni passanti al telaio o alla forcella senza le ruote, per non compromettere l'integrità strutturale.

PERICOLO!

Le ruote montate scorrettamente possono causare cadute e gravi incidenti. In caso di dubbi contattare il proprio rivenditore specializzato.

PERICOLO!

Non superare mai la coppia massima di serraggio indicata. Serraggi non correttamente eseguiti possono danneggiare il telaio e la forcella.

SCATOLA MOVIMENTO CENTRALE

La scatola movimento centrale adotta lo standard Press-Fit 86,5x41 mm.
Il movimento centrale Mahle necessita di strumenti specifici per la manutenzione; rivolgersi al proprio rivenditore specializzato.

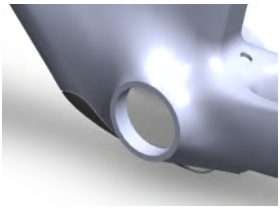

INSTALLAZIONE SERIE STERZO

Il telaio E-Oltre ha un tubo sterzo con diametro differenziato. La parte inferiore è per cuscinetti con dimensione da 1"1/4 e la parte superiore per cuscinetti con dimensione da 1"1/2. Utilizza un sistema di serie sterzo per il passaggio guaine interne Acros tipologia ICR.

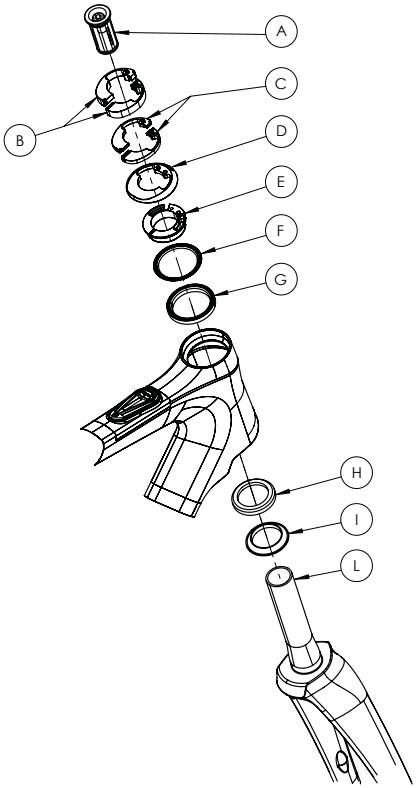

Item	Description
A	Expander 1-1/8" Ø23 TH-881-1 (160-3023)
B	Half spacer 10 mm 11.52.022
C	Half spacer 5 mm 11.52.023
D	ICR headtube cover IS52 - 24.52.010R1-OD56
E	Compression ring 1.125 AC4252 - 11.52.006R2
F	IPS upper headset-sealing 52 - 55.52.060
G	Bearing 42x52x7 - AC4252R1-45-45-2RS
H	Bearing MR168 1"-1/4
I	Crown race H6063
L	E-Oltre Fork

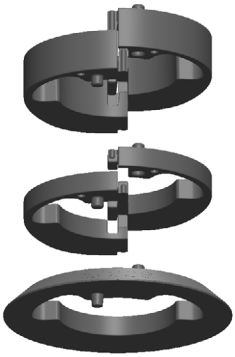

PERICOLO!

L'altezza complessiva dei distanziali al di sotto dell'attacco manubrio deve essere tra un minimo di 5.0 mm ed un massimo di 35.0 mm. Superare lo spessore massimo di 35.0 mm può compromettere la resistenza strutturale del cannotto forcella con possibile rottura improvvisa della forcella e conseguente caduta con rischio di gravi lesioni.

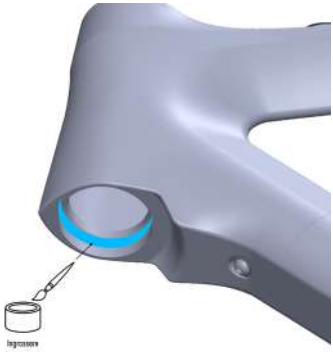

V Tubo freno anteriore

B Guaina deragliatore

G Tubo freno posteriore

R Guaina cambio posteriore

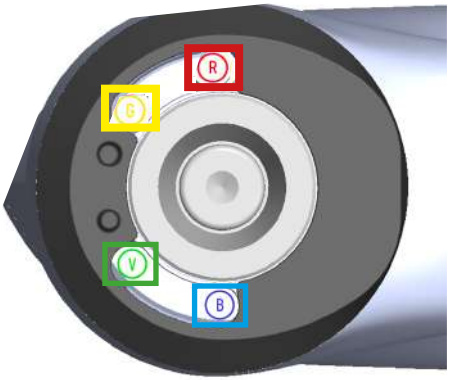

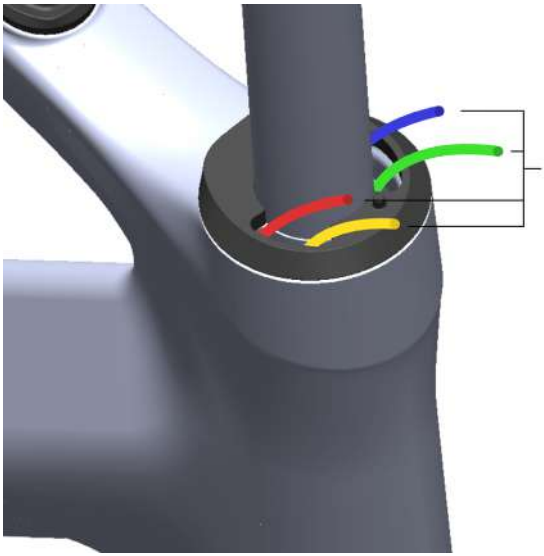

Da inserire nel manubrio/
attacco manubrio

MANUBRIO INTEGRATO IN CARBONIO - ATTACCO E PIEGA MANUBRIO IN ALLUMINIO

Manubrio integrato in carbonio

Il manubrio integrato è un componente realizzato per il telaio della E-Oltre, disegnato per una perfetta integrazione tra telaio, serio sterzo e manubrio.
Il telaio E- Oltre utilizza il sistema serie sterzo ICR di Acros per l'integrazione totale dei cavi all'interno del manubrio e del telaio. Il manubrio ha un design che permette una perfetta integrazione con la serie sterzo.
Gli interventi di assemblaggio, manutenzione o smontaggio del manubrio, eventualmente necessari, devono essere eseguiti SOLO dal rivenditore specializzato.
NON eseguire mai interventi sul manubrio. Tali interventi richiedono conoscenze tecniche specifiche, attrezzi speciali e competenze ben precise e possono essere svolti SOLO dal rivenditore specializzato.
Regolare l'altezza manubrio in base alle proprie esigenze richiede esperienza, attrezzi adatti e abilità manuale. Pertanto, è opportuno lasciare che tutti i lavori di regolazione vengano realizzati dal rivenditore specializzato.
L'attacco manubrio si fissa alla forcella tramite due viti poste lateralmente al manubrio e da un "dado di forma rastremata"; la viteria ha lunghezza di M5x22 mm. La coppia di chiusura delle viti è 5-6 Nm.

Attacco e piega manubrio in alluminio

I kit manubrio in alluminio in dotazione al prodotto, a seconda del modello scelto, sono composti da attacco e da piega manubrio appositamente disegnati per questo telaio.

3

Kit nr.1 Nel montaggio i cavi entreranno nella piega manubrio in prossimità delle leve ed usciranno sotto l'attacco manubrio, dopodiché entreranno nel telaio passando attraverso gli spessori (spacers) e la serie sterzo. (immagine 3)

4

Kit nr.2 Nel montaggio le guaine "correranno" esternamente lungo la piega manubrio (non entreranno nella piega manubrio in prossimità delle leve) e saranno parzialmente coperte sotto l'attacco manubrio da una cover, dopodiché entreranno nel telaio passando attraverso gli spessori (spacers) e la serie sterzo. (immagine 4)

La regolazione in altezza di questa tipologia di attacco manubrio può essere eseguita, in origine, dal rivenditore specializzato. In considerazione della rilevanza e complessità di questa specifica componentistica, invitiamo sempre a consultare il rivenditore di fiducia per la regolazione dell'attacco manubrio e per comprendere a fondo i meccanismi e le metodologie di regolazione.

PERICOLO!
Attenersi alle coppie di serraggio specificate sull'attacco manubrio. Serraggi non correttamente eseguiti possono causare il malfunzionamento o la rottura del componente con conseguente perdita del controllo del veicolo e cadute!

Non utilizzare mai il prodotto qualora i lavori di assemblaggio siano incompleti o svolti in modo scorretto. In questo modo, infatti, si mette in pericolo se stessi e gli altri mezzi di circolazione.

ATTENZIONE!
Ruotare il manubrio verso sinistra e verso destra, non utilizzare la bicicletta se si nota un comportamento anomalo dello sterzo (gioco nello sterzo o resistenza non uniforme) o se sono evidenti delle cricche e crepe.

In caso di caduta accidentale o incidente il manubrio sarà quasi certamente coinvolto. Verrà sottoposto a forte sollecitazione e impatti. La presenza di graffi profondi e incrinature indica che le parti devono essere sostituite.

ATTENZIONE!
Qualora il manubrio risulti danneggiato l'utilizzo della bicicletta E-Oltre dovrà essere interrotto immediatamente. Tornare ad utilizzare la E-Oltre solo dopo che il rivenditore specializzato l'avrà sottoposta ad accurata ispezione e, nel caso, sostituito il manubrio se danneggiato.

Le leve comando cambio/freno si fissano alla piega manubrio mediante fascetta integrata alla leva comando.
Prestare molta attenzione al corretto posizionamento delle leve, rispettare la posizione di fissaggio, zona ad alto grip. Consultare lo specifico manuale del produttore delle leve comando cambio/freno per conoscere la coppia di serraggio da applicare. Per preservare l'integrità della piega manubrio non superare la coppia massima di 10 Nm.

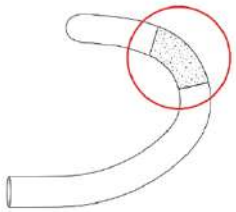

Supporto ciclo computer per manubrio integrato in carbonio.
Il manubrio integrato in dotazione è predisposto al montaggio di supporti per ciclo computer.
È compatibile con i supporti ciclo computer che si fissano alla piega manubrio tramite due viti M5.
Serrate le viti con una coppia di serraggio consigliata di 2/3Nm, come riportato sul manubrio.
Si ricorda di utilizzare il laccetto di sicurezza fornito in dotazione al ciclo computer, vincolando il ciclo computer al manubrio.

ATTENZIONE!
Verificare che il supporto sia installato correttamente prima di utilizzare il ciclo computer.

BLOCCHETTO CHIUSURA REGGISELLA/EXPANDER

ATTENZIONE!
Si prega di fare molta attenzione e di rispettare le avvertenze che seguono. Il mancato rispetto delle seguenti avvertenze e delle prescrizioni contenute nel presente foglietto illustrativo esime il produttore da qualsiasi responsabilità

Il sistema di serraggio/expander in dotazione è un componente specifico per il telaio e-OLTRE. Senza di esso non è possibile bloccare il cannotto reggisella nella posizione desiderata. Per impostare l'altezza sella è necessario allentare la vite M5 del bloccaggio reggisella.

Rispettare la coppia di chiusura indicata nella parte superiore del blocchetto di chiusura.

INFORMAZIONE/NOTA
Se dopo avere allentato la vite M5 il cannotto reggisella risultasse comunque impossibile da muovere, applicare una leggere spinta sulla sella in avanti ed indietro e se necessario allentare nuovamente la vite M5.

Si prega di fare molta attenzione e di rispettare le avvertenze che seguono

INFORMAZIONE/NOTA!
Per garantire un maggiore grip ed un migliore fissaggio del tubo reggisella nel telaio, si consiglia di porre un velo di pasta grippante sulla parte dell'espander a contatto con il reggisella. (la pasta grippante è in dotazione al prodotto).

PERICOLO!
Attenersi alla coppia di serraggio specificata sul blocchetto chiusura/expander. Serraggi non correttamente eseguiti possono causare il malfunzionamento del componente e di conseguenza cadute.

CANNOTTO REGGISELLA

Il cannotto reggisella in dotazione è un componente in carbonio specifico per il telaio Bianchi e-OLTRE. Ogni taglia di telaio è fornita con un cannotto reggisella della lunghezza corretta ed opportuna per la salvaguardia del telaio stesso.

- Cannotto reggisella 300 mm › telaio misura 47 cm / 50 cm
- Cannotto reggisella 350 mm › telaio misura 53 cm / 55 cm / 57 cm / 59 cm / 61 cm

Rispettare le regole minime e massime di inserimento

PERICOLO!
Superare il limite indicato può causare o la rottura del componente con conseguente perdita del controllo del veicolo e cadute

BATTERIA

Nel prodotto E-Oltre la batteria è assemblata direttamente all'interno del tubo inclinato del telaio.
Questa tipologia di batteria è stata appositamente progettata per rimanere fissata all'interno del telaio.
Per rimuovere la batteria è necessario rivolgersi ad un rivenditore specializzato.
Di seguito potete vedere la posizione della batteria all'interno del telaio

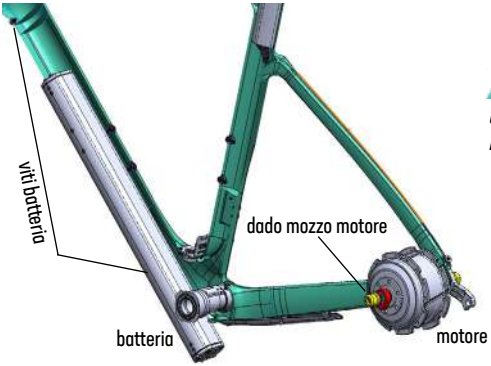

PERICOLO!

Utilizzare solo la viteria che trovate in dotazione! Una vite di lunghezza errata può danneggiare la batteria.

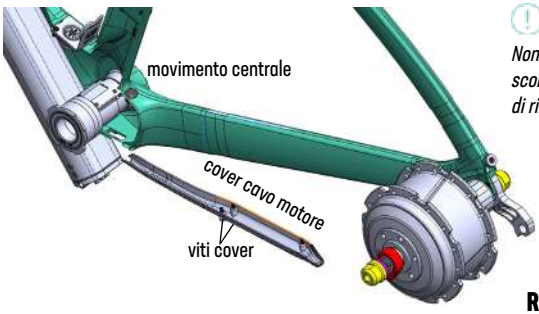

ATTENZIONE!

Non tirare o strattonare la batteria. Assicurarsi di avere scollegato tutti i cavi e rimosso tutte le viti di fissaggio prima di rimuovere la batteria.

Rimozione Ruota Posteriore

Allentare le viti e rimuovere la cover copri cavo dal fodero basso sx del carro posteriore e sconnettere il cavo.
Allentare i dadi esagonali del mozzo ruota posteriore e rimuovere la ruota.

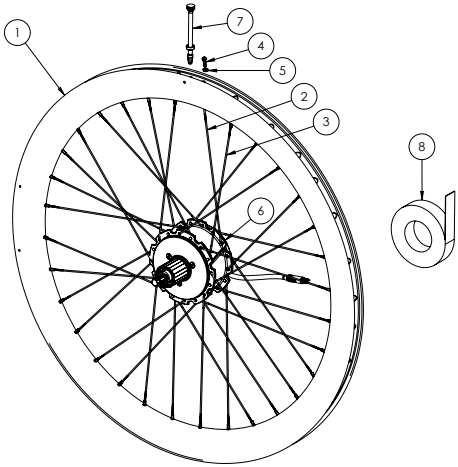

NUMBER	DESCRIPTION	BIANCHI CODE
1	REAR WHEEL VELOMANN PLUTONIUM MAHLE H50 MM	C4505922
2	SPOKE JB 2/1,8/2 L240 MM	C4705076-240
3	SPOKE JB 2/1,8/2 L238 MM	C4705076-238
4	NIPPLE BRASS ABS	C4705131
5	Velomann/RC Washer MG	C4705133
6	X30 Drive Unit	C8705259-01
7	VALVE TUBELESS H80 MM	C4805267
8	RIM TAPE L24mmx9m	C4605132

RUOTA POSTERIORE VELOMANN PLUTONIUM CARBON

Il prodotto e-OLTRE è assemblato con ruote Velomann Plutonium 622 x 21C ETRTO, profilo cerchio in carbonio H50mm
La ruota posteriore Velomann Plutonium è assemblata con uno specifico mozzo motore del fornitore Mahle modello X30.
Le ruote sono realizzate nel rispetto degli standard dimensionali ETRTO.
La pressione massima di gonfiaggio consentita è quella che risulta essere la minore tra quella specificata sullo pneumatico e quella specificata sul cerchio.
Il motore mozzo posteriore è compatibile solo con rotore disco freno a 6 viti (controllare lunghezza viti).
Il mozzo anteriore è compatibile con rotore disco freno center lock.

INFORMAZIONE/NOTA!
Le Ruote sono state controllate secondo lo standard qualitativo del Produttore e testate rispettando la norma di settore UNI EN 4210-7.

Specifiche tecniche

PERNO	anteriore Ø12 x 100 mm / posteriore pieno da 136,5 mm
CORPETTO PACCO PIGNONE	Shimano HG-11 / Sram XDR (disponibile dal fornitore Mahle)

***I componenti saranno disponibili solo in kit**

Pneumatici

Le ruote Velomann Plutonium sono compatibili per montaggio pneumatici con camera d'aria e/o pneumatici di tipo tubeless ready.
Le ruote sono dotate in origine di nastro sigillante Tubeless Ready. Per l'utilizzo degli pneumatici tubeless è necessario utilizzare la valvola tubeless Velomann (in dotazione con le ruote) ed il liquido sigillante. Con l'utilizzo degli pneumatici con camera d'aria è possibile utilizzare l'adesivo antivibrazione da applicare sulla valvola della camera d'aria (in dotazione con le ruote).

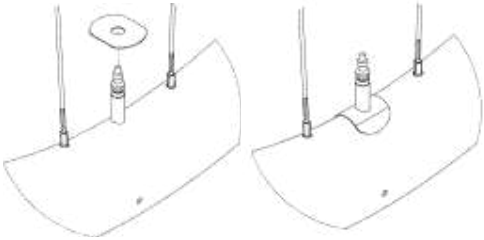

ATTENZIONE!
Non utilizzare leve smonta gomme in metallo. Potrebbero danneggiare la superficie del cerchio in carbonio, gli pneumatici o anche la camera d'aria. Si raccomanda di utilizzare leve smonta gomme in resina dura.

ATTENZIONE!
Prima dell'assemblaggio della camera d'aria assicurarsi che il nastro sigillante Tubeless Ready, montato di serie, non sia usurato o danneggiato. Il nastro sigillante Tubeless Ready usurato o danneggiato può causare un'improvvisa perdita di pressione dello pneumatico.

ATTENZIONE!
La funzionalità del sistema tubeless ready dipende dagli pneumatici e dal liquido sigillante utilizzato, per questo motivo non viene fornita alcuna garanzia sulla funzionalità di tale sistema.

ATTENZIONE!
Un liquido sigillante non idoneo può comportare il danneggiamento del cerchio. Non utilizzare mai del liquido sigillante contenente sostanze alcaline (ammoniaca – idrossido di sodio).

Pulizia Delle Ruote

La periodica pulizia delle Ruote va effettuata in funzione delle condizioni ambientali, del clima e delle tipologie di impiego a cui vengono sottoposte. Usare solamente prodotti non aggressivi come acqua e sapone neutro. Si raccomanda l'impiego di una spugna morbida non abrasiva.

ATTENZIONE!

Non utilizzare solventi, in particolar modo, alcool, acetone, benzina e gasolio in quanto potrebbero danneggiare le etichette del cerchio realizzate con materiale particolarmente sensibile ai solventi. Non lavare MAI le ruote con getti d'acqua ad alta pressione.

Batteria trasmissione elettronica Shimano Di2

In caso di trasmissioni elettroniche Shimano Di2 la batteria è alloggiata nel cannotto reggisella tramite un apposito sistema di fissaggio ad incastro in gomma. Per evitare di danneggiare la batteria o i cavi che la collegano alla trasmissione fare attenzione quando

Informazione Sull'uso Dei Rulli

I telai delle biciclette Bianchi sono quasi sempre adattabili per l'utilizzo con rulli d'allenamento.
Il rullo deve essere posizionato sul telaio solo nei punti di fissaggio del mozzo della ruota posteriore. Tutte le regolazioni eseguite sulla bicicletta sono interamente a proprio rischio, Bianchi non fornisce alcuna garanzia e non si assume alcuna responsabilità in caso di danno al prodotto.

ATTENZIONE!

Prima dell'acquisto o dell'uso del rullo d'allenamento è obbligatorio controllare e accertarsi che bicicletta e rullo siano perfettamente compatibili. Bianchi non fornisce alcuna garanzia e non si assume alcuna responsabilità in caso di danno al prodotto.

Informazioni Tecniche Aggiuntive

Non tutti i componenti presenti nel mercato sono compatibili con il telaio e-OLTRE.
Non tutti i dispositivi, come seggiolini porta bimbo, rulli d'allenamento e carrelli per bici/trailer, presenti nel mercato sono compatibili con il telaio E-Oltre. Solo i componenti specificati sul prodotto sono stati testati da Bianchi. Prima dell'acquisto di nuovi componenti controllate sempre i disegni e le tolleranze.

ATTENZIONE!

Prima dell'acquisto e assemblaggio di componenti e/o dispositivi è obbligatorio controllare e accertarsi che bicicletta e componente siano perfettamente compatibili. Bianchi non fornisce alcuna garanzia e non si assume alcuna responsabilità in caso di danno al prodotto.

Bianchi

DE

KONFORMITÄTSERKLÄRUNG

Der Hersteller F.I.V.E. Bianchi S.p.A. mit Sitz in Via delle Battaglie, 5 - 24047 Treviglio (BG), erklärt, dass seine Produkte den entsprechenden Normen 2006/42/EG, 2014/30/EU, 2011/65/EU, 2014/53/EU, UNI EN 15194:2018 und ISO 4210 entsprechen. Die Produkte entsprechen auch den Bestimmungen von Artikel 50 der italienischen Straßenverkehrsordnung (Gesetzesverordnung Nr. 285 vom 30. April 1992 und nachfolgende Änderungen, geändert durch Artikel 24/1 des Gesetzes Nr. 14 vom 3. Februar 2003), wie in Artikel 2 Absatz 1 Buchstabe n des Vertrags definiert. Auf der Website https://www.bianchi.com/manuals/ finden Sie unter dem Link Konformitätserklärung die vollständige Liste der Artikelnummern mit Angabe der jeweiligen angewandten Normen.

ALLGEMEINE SICHERHEITSHINWEISE

Bitte achten Sie besonders auf die folgenden Symbole.

Gefahr!

Weist auf eine mögliche Gefahr hin, die, wenn sie nicht vermieden wird, zum Tod oder zu schweren Verletzungen führen kann.

Achtung!

Weist auf Regeln und Verhaltensweisen hin, die zu erlernen sind, um das Produkt kennenzulernen und sicher zu verwenden.

Information/Hinweis!

Weist auf zusätzliche Informationen hin, die für die Verwendung des Produkts nützlich sind.

ACHTUNG!

Es wird darauf hingewiesen, dass die Nichtbeachtung der in dieser Gebrauchsinformation enthaltenen Warnhinweise und Vorschriften den Hersteller von jeglicher Haftung befreit.

INFORMATION/HINWEIS!

Immer häufiger werden völlig neue und innovative Komponenten und Merkmale entwickelt. Um sich über die Kompatibilität mit anderen als den ursprünglich am Bianchi Rahmen montierten Komponenten und/oder Antrieben (group-set) zu informieren, oder um Informationen und Angaben zu den für die Montage oder Aufrüstung des Produkts erforderlichen spezifischen Komponenten zu erhalten, wenden Sie sich bitte an Ihren Bianchi Fachhändler.

INFORMATION/HINWEIS!

Die technischen Details können von den Angaben und Abbildungen in diesem Handbuch abweichen.

ACHTUNG!

Lesen Sie bitte diese Ergänzung und das Benutzerhandbuch des Fahrrads bewahren Sie diese auf. Beide können wichtige Sicherheitsinformationen enthalten.

VERWENDUNGSZWECK

ASTM KATEGORIE 1

Fahrräder für Rennsport, Triathlon und Zeitfahren, Fahrräder zur Freizeitnutzung und Citybikes einschließlich ihrer Pedelec- bzw. E-Bike-Versionen. Zur Verwendung auf künstlich befestigten Flächen wie asphaltierten Straßen und Radwegen. Die Räder sind ständig in Kontakt mit dem Boden.

MERKMALE RAHMEN UND GABEL E-OLTRE

Rahmen und Gabel des Produkts sind komplett aus Carbonfaser gefertigt.
Spezielles Design mit definierten Rohrlinien, die das Mahle E-Bike System ergänzen und dem Produkt Sportlichkeit und Leichtigkeit verleihen.
Der Akku und das Gehäuse der Kabel, Mäntel und Hydraulikschläuche sind im Inneren des Rahmens untergebracht.
Das Steuerrohr des Rahmens ist für die direkte Aufnahme von 1 1/4" und 1 1/2"-Lagern ausgelegt.
Die Gabel ist konisch geformt (tapered) und hat einen äußeren Schaftdurchmesser von 28,6 mm.
Die hintere Rahmengabel ist mit der Mahle Motorachse Modell X30 kompatibel.
Die Gabel ist mit der M12x100 mm Steckachse kompatibel.
Am Sitzrohr und am Unterrohr des Rahmens können Flaschenhalter montiert werden.
Die größte montierbare tatsächliche* Abmessung der Reifen beträgt 28 mm (700x28c / 28-622) (Bild 1)
Der Rahmen ist nach EN 15194 zugelassen.
Das Systemgewicht** des Produkts finden Sie auf dem EPAC-Etikett im Tretlagerbereich. (Bild 2)

**** ACHTUNG!***

**Die Maße beziehen sich auf die tatsächliche Größe des bis Höchstdruck aufgepumpten Reifens, der auf diesem angegeben ist. Messen Sie die tatsächlichen Maße mit Hilfe einer Lehre.*

1

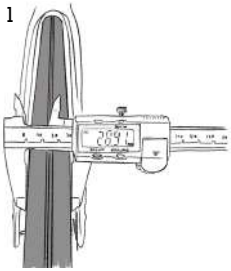

**** * ACHTUNG!***

***Das Systemgewicht kann je nach Ausstattung des jeweiligen Produkts variieren, bitte beachten Sie das EPAC-Etikett auf dem Produktrahmen (siehe Beispielbild).*

2

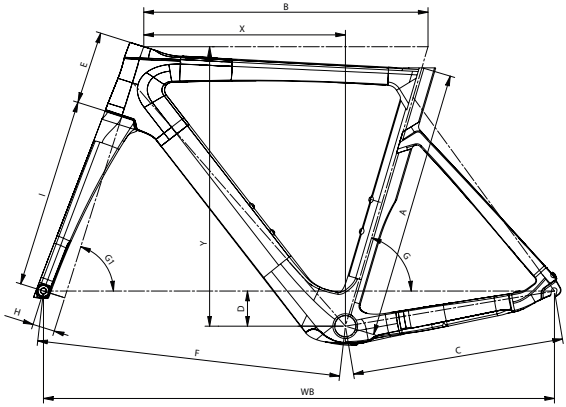

E-Oltre													
SIZE	A	B	C	D	E	F	G	G1	H	I	X	Y	WB
470	440	515	410	58	105	581	74.5°	70.5°	43	368	379	490	982
500	470	525	410	58	110	582	74.5°	71.5°	43	368	387	499	983
530	500	535	410	68	125	583	74°	72°	43	368	385	525	984
550	520	550	410	68	140	588	73.5°	72.5°	43	368	390	541	988
570	540	560	410	68	155	593	73.5°	73°	43	368	395	557	994
590	560	575	412	68	175	603	73°	73°	43	368	397	576	1006
610	580	585	414	68	195	607	72.5°	73°	43	368	398	595	1012

LEITUNGSFÜHRUNG DER BREMSMÄNTEL UND SCHALTUNGEN

Die Kabel, Mäntel und Leitungen sind vollständig im Inneren des Rahmens untergebracht.
Die Arbeiten an den Leitungen der Hydraulikanlage erfordern spezielle technische Kenntnisse, Spezialwerkzeug und bestimmte Kompetenzen und können NUR vom Fachhändler durchgeführt werden.
Verteilung Bremsleitungen und Mäntel:

1. grün	››	vordere Bremsleitung
2. rot	››	Mantel der hinteren Schaltung
3. blau	››	Mantel der Umwerfer
4. gelb	››	hintere Bremsleitung
5. violett	››	HMI-Stromkabel › Akku – Motor
6. orange	››	Shimano Stromkabel Di2 RD und FD + Akku Sattelstütze + Fernbedienung optional

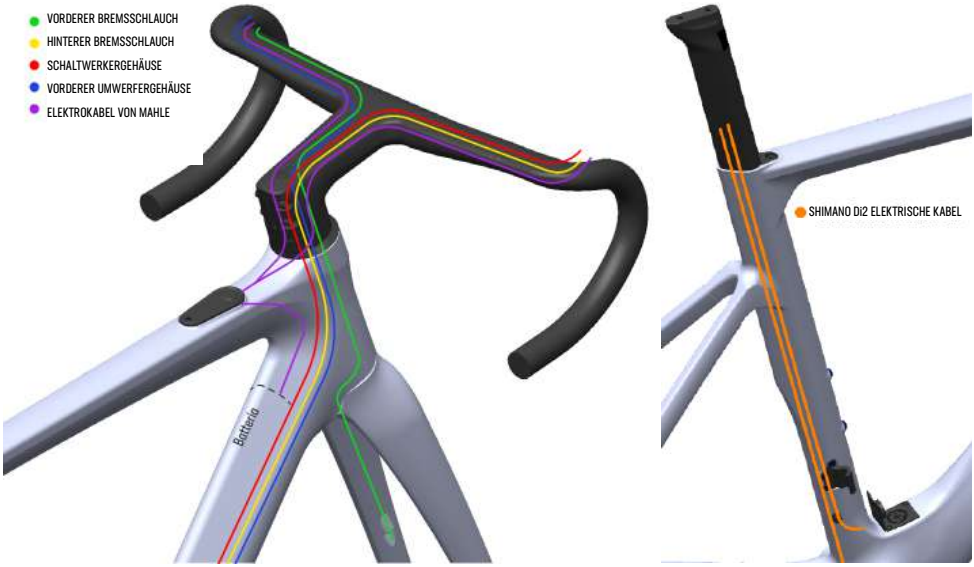

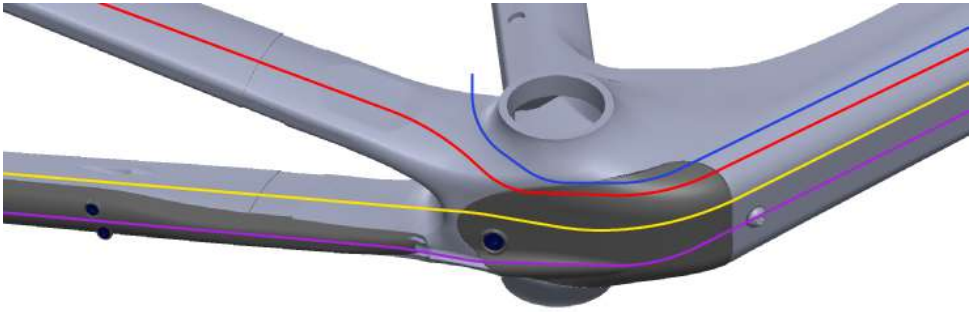

HINTERER BREMSSCHLAUCH
SCHALTWERKGEHÄUSE
UMWERFERGEHÄUSE
MAHLE ELEKTRISCHE KABEL

AUSFALLENDE DES SCHALTVORBAUS

Der Rahmen verfügt über ein Bianchi Ausfallende, das als Direct Mount bezeichnet wird. Spezielles Ausfallende für Direktmontage, um die Steifigkeit des hinteren Umwerfers zu erhöhen und so die Schaltpräzision zu verbessern.

THRU-AXLE-RADSTECKACHSEN

Die vordere Steckachse wird direkt am Ausfallende der Gabel mit M12-Gewinde angeschraubt.
Die in den Motor integrierte Vollachse wird mit Sechskantmuttern am Rahmen angeschraubt. Die mitgelieferten Achsen weisen bei diesem Modell bestimmte Merkmale auf, die eingehalten werden müssen, um die Räder sicher montieren zu können.

.

ACHTUNG!

Bitte gehen Sie sehr sorgfältig vor und beachten Sie die folgenden Warnhinweise. Die Nichtbeachtung der folgenden Warnhinweise und der in dieser Gebrauchsinformation enthaltenen Vorschriften befreit den Hersteller von jeglicher Haftung.

GEFAHR!

Die Verwendung einer anderen als der mitgelieferten Achse kann zu einer fehlerhaften Montage des Rades und zur Beschädigung von Rahmen und Gabel führen.

ATTENZIONE!

Verwenden Sie die mitgelieferten Achsen und beachten Sie die entsprechenden Vorschriften.

GEFAHR!

Montieren Sie die Steckachsen nicht ohne die Laufräder am Rahmen oder an der Gabel, um die strukturelle Integrität nicht zu beeinträchtigen.

GEFAHR!

Nicht ordnungsgemäß montierte Räder können zu Stürzen und schweren Unfällen führen. Wenden Sie sich bei Fragen an Ihren Fachhändler.

GEFAHR!

Überschreiten Sie niemals das angegebene maximale Anzugsdrehmoment. Durch einen nicht korrekt ausgeführten Anzug können Rahmen und Gabel beschädigt werden.

TRETLAGERGEHÄUSE

Das Tretlagergehäuse entspricht dem Press-Fit Standard 86,5x41 mm.
Für die Wartung des Mahle Tretlagers ist spezielles Werkzeug erforderlich; wenden Sie sich dazu bitte an Ihren Fachhändler.

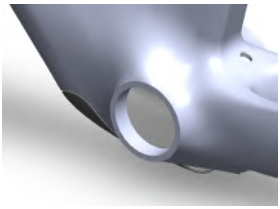

INSTALLATION DES STEUERSATZES

Der E-Oltre Rahmen weist ein Steuerrohr mit unterschiedlichem Durchmesser auf. Der untere Teil ist für Lager mit 1 1/4" Durchmesser und der obere für Lager mit 1 1/2" Durchmesser vorgesehen. Das Produkt verwendet ein Steuersatzsystem für die Innendurchführung Acros Typ ICR.

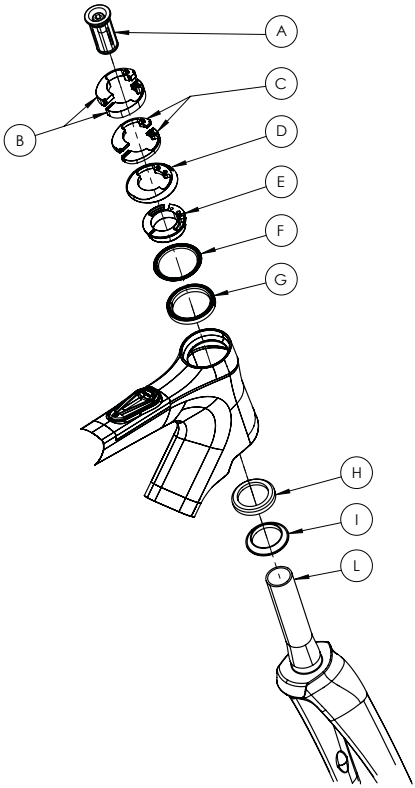

Item	Description
A	Expander 1-1/8" Ø23 TH-881-1 (160-3023)
B	Half spacer 10 mm 11.52.022
C	Half spacer 5 mm 11.52.023
D	ICR headtube cover IS52 - 24.52.010R1-OD56
E	Compression ring 1.125 AC4252 - 11.52.006R2
F	IPS upper headset-sealing 52 - 55.52.060
G	Bearing 42x52x7 - AC4252R1-45-45-2RS
H	Bearing MR168 1"-1/4
I	Crown race H6063
L	E-Oltre Fork

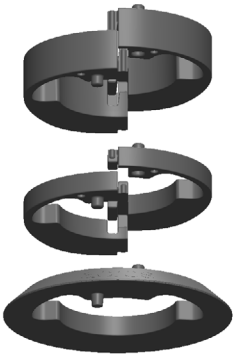

PGEFAHR!

Die Gesamtdicke der Abstandshalter unter dem Vorbau muss zwischen mindestens 5,0 mm und höchstens 35,0 mm liegen. Bei Überschreitung der maximalen Dicke von 35,0 mm kann die strukturelle Belastungsfähigkeit des Gabelschaftes beeinträchtigt werden, was zu einem plötzlichen Bruch der Gabel und in der Folge einem Sturz mit der Gefahr schwerer Verletzungen führen kann.

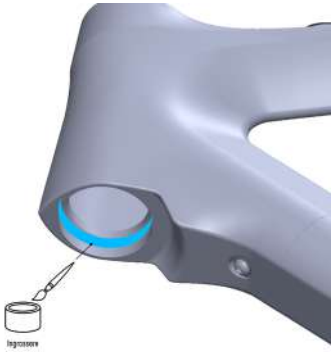

V VORDERES BREMSGEHÄUSE

B FD-GEHÄUSE

G HINTERES BREMSGEHÄUSE

R RD-GEHÄUSE

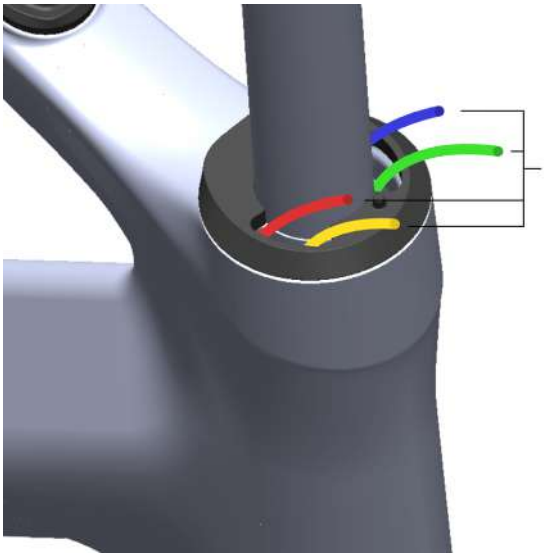

ZUM EINSETZEN IN DEN LENKER/LENKERSCHAFT

INTEGRIERTER CARBONLENKER - VORBAU UND LENKERBÜGEL AUS ALUMINIUM

Integrierter Carbonlenker

Der integrierte Lenker ist ein Bauteil, das für den E-Oltre Rahmen entwickelt wurde und für eine perfekte Integration von Rahmen, Steuersatz und Lenker ausgelegt ist.
Der E-Oltre Rahmen verwendet das Steuersatz-System ICR von Acros für die Integration der Kabel in das Innere des Lenkers und des Rahmens. Die Gestaltung des Lenkers ermöglicht eine perfekte Integration in den Steuersatz.
Eventuell notwendige Arbeiten zur Montage, Wartung oder Demontage des Lenkers dürfen NUR vom Fachhändler ausgeführt werden. NIEMALS Arbeiten am Lenker ausführen. Diese Arbeiten erfordern spezielle technische Kenntnisse, Spezialwerkzeug und bestimmte Kompetenzen und können NUR vom Fachhändler durchgeführt werden.
Die Anpassung der Lenkerhöhe an die eigenen Bedürfnisse erfordert Erfahrung, geeignetes Werkzeug und handwerkliches Geschick. Daher sollten alle Einstellarbeiten dem Fachhändler überlassen werden.
Der Vorbau wird mit zwei Schrauben an der Seite des Lenkers und einer konischen Mutter an der Gabel befestigt; die Schrauben haben eine Länge von M5x22 mm. Das Anzugsdrehmoment der Schrauben beträgt 5-6 Nm.

Vorbau und Lenkerbügel aus Aluminium

Die mit dem Produkt mitgelieferten Aluminiumlenker-Sätze bestehen je nach gewähltem Modell aus Vorbau und Lenkerbügel, die speziell für diesen Rahmen entworfen wurden.

3

Satz 1 Bei der Montage werden die Kabel in der Nähe der Hebel in den Lenkerbügel und in den Vorbau eingeführt, bevor sie durch die Abstandhalter (Spacer) und den Steuersatz in den Rahmen geführt werden. (Bild 3)

4

Kit nr.2 Bei der Montage werden die Mäntel außerhalb des Lenkerbügels entlang „laufen" (und nicht in den Lenkerbügel nahe der Hebel eingeführt) und werden teilweise unter dem Vorbau durch eine Abdeckung verdeckt, bevor sie durch die Abstandhalter (Spacer) und den Steuersatz in den Rahmen geführt werden. (Bild 4)

Die Höheneinstellung dieses Vorbautyps kann zunächst von Ihrem Fachhändler vorgenommen werden. In Anbetracht der Bedeutung und Komplexität dieses spezifischen Bauteils empfehlen wir Ihnen immer, sich an Ihren Fachhändler zu wenden, um die Einstellung des Vorbaus vornehmen zu lassen und die Mechanismen und Methoden der Einstellung genau zu verstehen.

GEFAHR!

Beachten Sie die auf dem Vorbau angegebenen Anzugsmomente. Ein nicht korrekt ausgeführter Anzug kann zu Fehlfunktionen oder zum Bruch des Bauteils führen, was zum Verlust der Kontrolle über das Fahrrad und zu Stürzen führen kann!

Benutzen Sie das Produkt niemals, wenn die Montagearbeiten noch nicht vollständig oder nicht korrekt ausgeführt wurden. Damit gefährden Sie sich und andere Verkehrsteilnehmer.

ACHTUNG!

Drehen Sie den Lenker nach links und rechts, benutzen Sie das Fahrrad nicht, wenn Sie ein abnormales Lenkverhalten feststellen (Spiel in der Lenkung oder ungleichmäßiger Widerstand) oder wenn Risse und Sprünge zu sehen sind.

Im Falle eines Sturzes oder Unfalls wird der Lenker mit ziemlicher Sicherheit beteiligt sein. Er wird starken Belastungen und Aufprallbeanspruchungen ausgesetzt sein. Tiefe Kratzer und Risse deuten darauf hin, dass die Teile ersetzt werden müssen.

ACHTUNG!

Sollte der Lenker beschädigt sein, darf das E-Oltre Fahrrad ab sofort nicht mehr benutzt werden. Benutzen Sie das E-Oltre erst wieder, nachdem der Fachhändler es gründlich überprüft und gegebenenfalls den beschädigten Lenker ersetzt hat.

Die Schalt-/Bremshebel werden mit einer in den Schalthebel integrierten Schelle am Lenkerbügel befestigt.
Achten Sie auf die korrekte Positionierung der Hebel und befestigen Sie diese nur im Bereich mit hohem Grip. Das anzuwendende Anzugsmoment entnehmen Sie bitte dem Handbuch des Herstellers der Schalt-/Bremshebel. Um den Lenkerbügel nicht zu beschädigen, darf das maximale Anzugsmoment von 10 Nm nicht überschritten werden.

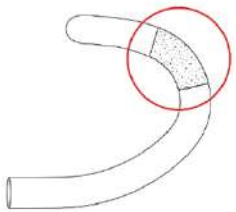

Fahrradcomputer-Halterung für integrierten Carbonlenker.

Am mit dem mitgelieferten integrierten Lenker können Halterungen für Fahrradcomputer montiert werden.
Er ist kompatibel mit Fahrradcomputer-Halterungen, die mit zwei M5-Schrauben am Lenkerbügel befestigt werden.
Ziehen Sie die Schrauben mit einem empfohlenen Drehmoment von 2-3 Nm an, wie auf dem Lenker angegeben.
Denken Sie daran, das mit dem Fahrradcomputer mitgelieferte Sicherungsband zu verwenden, indem der Fahrradcomputer am Lenker befestigt wird.

ACHTUNG!

Vergewissern Sie sich, dass die Halterung korrekt installiert ist, bevor Sie den Fahrradcomputer benutzen.

KLEMMBLOCK FÜR SATTELSTÜTZE/EXPANDER

ACHTUNG!
Bitte gehen Sie sehr sorgfältig vor und beachten Sie die folgenden Warnhinweise. Die Nichtbeachtung der folgenden Warnhinweise und der in dieser Gebrauchsinformation enthaltenen Vorschriften befreit den Hersteller von jeglicher Haftung.

Das mitgelieferte Klemm-/Expandersystem ist ein spezifisches Bauteil für den E-Oltre Rahmen. Ohne dieses ist es nicht möglich, die Sattelstütze in der gewünschten Position zu arretieren. Um die Sattelhöhe einzustellen, lösen Sie die M5-Schraube der Sattelstützenklemme. .

Beachten Sie das auf der Oberseite des Klemmblocks angegebene Anzugsmoment

IINFORMATION/HINWEIS
Sollte sich die Sattelstütze nach dem Lockern der M5-Schraube nicht bewegen lassen, schieben Sie den Sattel mit leichtem Druck nach vorne und hinten und lockern Sie gegebenenfalls die M5-Schraube erneut.

Bitte gehen Sie sehr sorgfältig vor und beachten Sie die folgenden Warnhinweise.

IINFORMATION/HINWEIS!
Um einen besseren Halt und eine bessere Fixierung der Sattelstütze im Rahmen zu gewährleisten, empfiehlt es sich, den Teil des Expanders, der mit der Sattelstütze in Berührung kommt, mit etwas Montagepaste zu bestreichen, um die Haftung zu erhöhen. (die Montagepaste ist im Lieferumfang des Produkts enthalten).

GEFAHR!
Halten Sie das auf dem Klemmblock/Expander angegebene Anzugsdrehmoment ein. Ein nicht korrekt ausgeführter Anzug kann zu Fehlfunktionen des Bauteils und in der Folge zu Stürzen führen.

SATTELSTÜTZE

Die mitgelieferte Sattelstütze ist ein Bauteil aus Carbon spezifisch für den Bianchi E-Oltre Rahmen. Jede Rahmengröße wird zum Schutz des Rahmens mit einer Sattelstütze in der richtigen und angemessenen Länge geliefert.

- Sattelstütze 300 mm › Rahmengröße 47 cm / 50 cm
- Sattelstütze 350 mm › Rahmengröße 53 cm / 55 cm / 57 cm / 59 cm / 61 cm

Beachten Sie die Mindest- und Höchstwerte für die Einführungstiefe

ACHTUNG!
Ziehen Sie die Sattelstütze nicht weiter als bis zur an der Sattelstütze markierten Sicherheitslinie heraus (MIN INSERT).

GEFAHR!
Das Herausziehen über die angegebene Grenze hinaus kann zu Fehlfunktionen oder zum Bruch des Bauteils führen, was zum Verlust der Kontrolle über das Fahrrad und zu Stürzen führen kann!

AKKU

Beim E-Oltre-Produkt wird der Akku direkt im Unterrohr des Rahmens montiert.
Dieser Akkutyp wurde speziell dafür entworfen, um im Rahmen befestigt zu bleiben.
Um den Akku zu entfernen, müssen Sie sich an einen Fachhändler wenden.
Unten können Sie die Position des Akkus im Rahmen sehen.

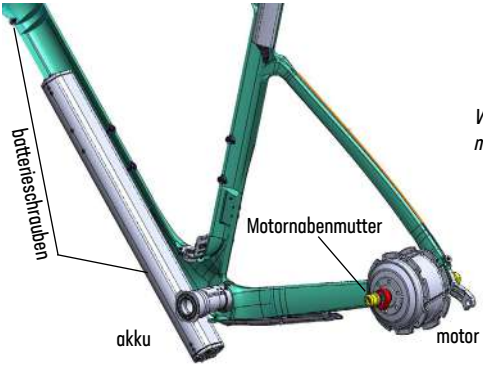

GEFAHR!

Verwenden Sie nur die mitgelieferten Schrauben! Eine Schraube mit falscher Länge kann den Akku beschädigen.

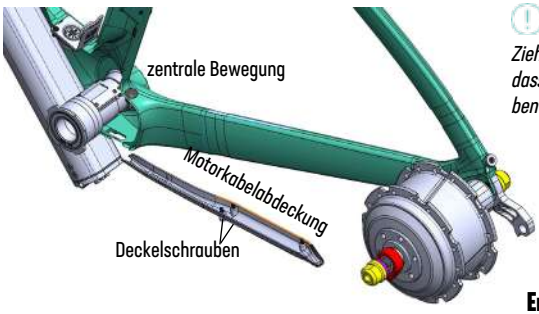

ACHTUNG!

Ziehen oder zerren Sie nicht am Akku. Vergewissern Sie sich, dass Sie alle Kabel abgeklemmt und alle Befestigungsschrauben entfernt haben, bevor Sie den Akku ausbauen.

Entfernung des hinteren Laufrads

Lockern Sie die Schrauben und entfernen Sie die Kabelabdeckung von der unteren linken Strebe der hinteren Gabel und klemmen Sie das Kabel ab.
Lockern Sie die Sechskantmuttern an der Hinterradnabe und nehmen Sie das Rad ab.

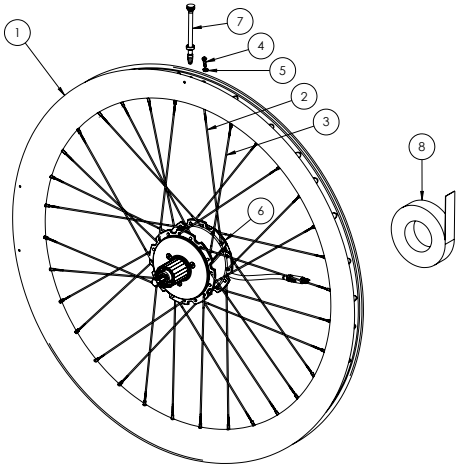

NUMBER	DESCRIPTION	BIANCHI CODE
1	REAR WHEEL VELOMANN PLUTONIUM MAHLE H50 MM	C4505922
2	SPOKE JB 2/1,8/2 L240 MM	C4705076-240
3	SPOKE JB 2/1,8/2 L238 MM	C4705076-238
4	NIPPLE BRASS ABS	C4705131
5	Velomann/RC Washer MG	C4705133
6	X30 Drive Unit	C8705259-01
7	VALVE TUBELESS H80 MM	C4805267
8	RIM TAPE L24mmx9m	C4605132

HINTERES LAUFRAD VELOMANN PLUTONIUM CARBON

Das E-Oltre-Produkt ist mit Velomann Plutonium 622 x 21C ETRTO-Laufrädern, Carbonfelgenprofil H50mm, ausgestattet.
Das Velomann Plutonium-Hinterrad ist mit einer speziellen Motornabe des Herstellers Mahle, Modell X30, montiert.
Die Laufräder sind gemäß den ETRTO Standardmaßen ausgeführt.
Der maximal zulässige Reifendruck ist der niedrigere der auf dem Reifen bzw. auf der Felge angegebenen Werte.
Der Motor der hinteren Nabe ist nur mit Bremsscheibenrotor mit 6 M5 x 8 mm Schrauben kompatibel.
Die vordere Nabe ist mit Center Lock - Bremsscheibenrotor kompatibel.

INFORMATION/HINWEIS!

Die Laufräder wurden gemäß dem Qualitätsstandard des Herstellers geprüft und gemäß der Branchennorm UNI EN 4210-7 getestet.

Technische Daten

ACHSE	vorne Ø12 x 100 mm / M12 - 9,85 mm x 136,5 mm
FREILAUFKÖRPER RITZELPAKET	Shimano HG-11 / Sram XDR (erhältlich beim Hersteller Mahle)

Reifen

Die Velomann Plutonium-Laufräder sind für die Montage von Schlauch- und/oder Tubeless-Reifen geeignet.
Die Räder sind ursprünglich mit Tubeless Ready-Dichtungsband ausgestattet. Bei Verwendung von Tubeless-Reifen muss ein Tubeless-Umrüstsatz mit Dichtungsflüssigkeit verwendet werden. Bei der Verwendung von Schlauchreifen können Sie einen Antivibrationsaufkleber verwenden, der am Schlauchventil angebracht wird.

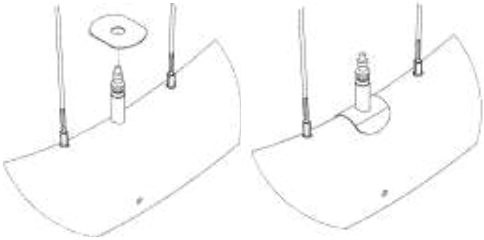

ACHTUNG!

Verwenden Sie keine Reifenheber aus Metall. Sie können die Oberfläche der Carbonfelge, den Reifen oder auch den Schlauch beschädigen. Es wird empfohlen, Reifenheber aus Hartkunststoff zu verwenden.

ACHTUNG!

Vergewissern Sie sich vor der Montage des Schlauchs, dass das Tubeless Ready Dichtungsband nicht abgenutzt oder beschädigt ist. Ein abgenutztes oder beschädigtes Tubeless Ready Dichtungsband kann zu einem plötzlichen Druckverlust im Reifen führen.

ACHTUNG!

Die Funktionsfähigkeit des Tubeless Ready Systems hängt von den Reifen und der Dichtflüssigkeit ab. Es gibt keine Garantie für die Funktionsfähigkeit dieses Systems.

ACHTUNG!

Bei Verwendung einer ungeeigneten Dichtflüssigkeit besteht die Gefahr von Felgenschäden. Verwenden Sie niemals Dichtflüssigkeiten, die alkalische Substanzen (Ammoniak oder Natriumhydroxid) enthalten.

Reinigung der Räder

Die regelmäßige Reinigung der Laufräder sollte in Abhängigkeit von den Umgebungsbedingungen, dem Klima und der Art der Nutzung durchgeführt werden. Verwenden Sie nur nicht-aggressive Mittel wie Wasser und milde Seife. Die Verwendung eines weichen, nicht scheuernden Schwamms wird empfohlen.

ACHTUNG!

Verwenden Sie keine Lösungsmittel, insbesondere keinen Alkohol, kein Aceton, kein Benzin und keinen Dieselkraftstoff, da sie die Felgenaufkleber beschädigen können, die aus einem besonders lösungsmittelempfindlichen Material bestehen. Waschen Sie die Laufräder niemals mit einem Hochdruckreiniger.

Akku für elektronische Signalübertragung Shimano Di2

Im Falle der elektronischen Signalübertragung Shimano Di2 ist der Akku in der Sattelstütze untergebracht und mittels eines Stecksystems aus Gummi befestigt. Um eine Beschädigung des Akkus oder der Verbindungskabel zum Antriebssystem zu vermeiden, sollten Sie beim Herausziehen der Sattelstütze vorsichtig sein.

Informationen zur Verwendung von Rollentrainern

Bianchi Fahrradrahmen sind fast immer für die Verwendung mit Rollentrainern geeignet.
Der Rollentrainer darf nur an den Befestigungspunkten der Hinterradnabe am Rahmen angebracht werden. Alle am Fahrrad vorgenommenen Einstellungen erfolgen vollständig auf eigene Gefahr. Bianchi übernimmt keine Garantie und keine Haftung im Falle von Produktschäden.

ACHTUNG!

Vor dem Kauf und der Verwendung des Rollentrainers ist unbedingt zu prüfen und sicherzustellen, dass Fahrrad und Rollentrainer vollständig kompatibel sind. Bianchi gewährt keine Garantie und übernimmt keine Haftung im Falle eines Schadens am Produkt.

Ergänzende technische Informationen

Nicht alle auf dem Markt erhältlichen Komponenten sind mit dem E-Oltre Rahmen kompatibel.
Nicht alle auf dem Markt erhältlichen Vorrichtungen, wie Kindersitze, Rollentrainer und Fahrradanhänger, sind mit dem E-Oltre Rahmen kompatibel. Nur die auf dem Produkt angegebenen Komponenten sind von Bianchi getestet worden. Beachten Sie beim Kauf neuer Komponenten immer die Zeichnungen und Toleranzen.

ACHTUNG!

Vor dem Kauf und der Montage von Komponenten und/oder Geräten ist unbedingt zu prüfen und sicherzustellen, dass Fahrrad und Komponente vollständig kompatibel sind. Bianchi gewährt keine Garantie und übernimmt keine Haftung im Falle eines Schadens am Produkt.

FR

DÉCLARATION DE CONFORMITÉ

Le producteur F.I.V.E. Bianchi S.p.A., sis Via delle Battaglie, 5 - 24047 Treviglio (BG), déclare que ses produits sont conformes aux normes suivantes : 2006/42/CE, 2014/30/UE, 2011/65/UE, 2014/53/UE, UNI EN 15194:2018 et ISO4210. Les produits sont également conformes aux dispositions de l'article 50 du code de la route (décret législatif n° 285 du 30 avril 1992 et modifications ultérieures, modifié par l'article 24/1 de la loi n° 14 du 3 février 2003), tel que défini à l'article 2, paragraphe 1, point n), de l'Accord.
Le lien suivant https://www.bianchi.com/manuals/ permet de consulter la liste complète des codes produit et les compatibilités correspondantes, dans la section Déclaration de conformité.

AVERTISSEMENTS GÉNÉRAUX DE SÉCURITÉ

Accorder une attention particulière aux symboles suivants.

Danger !
Signale un danger éventuel, qui peut entraîner des blessures graves, voire mortelles s'il n'est pas évité.

Attention !
Signale des normes et des comportements à apprendre pour connaître et utiliser le produit en sécurité.

Information/remarque !
Signale des informations supplémentaires utiles lors de l'utilisation du produit.

ATTENTION !
Le non-respect des avertissements et des indications de ce mode d'emploi dégage le producteur de toute responsabilité.

IINFORMATION/REMARQUE !
Des composants et des caractéristiques totalement nouveaux et innovants sont conçus de plus en plus souvent. Pour connaître la compatibilité avec les gammes de composants et/ou transmissions (group-set) autres que celles montées d'origine sur le cadre Bianchi ou pour recevoir des informations et des indications d'éventuels composants spécifiques nécessaires pour le montage du produit ou pour sa mise à niveau, merci de contacter le revendeur spécialisé Bianchi.

INFORMATION/REMARQUE !
Les spécifications techniques peuvent subir des variations par rapport aux données et aux images présentes dans le manuel suivant.

ATTENTION !
Lire et conserver ce supplément et le manuel utilisateur du vélo. Ils contiennent des informations importantes en matière de sécurité.

UTILISATION PRÉVUE

ASTM CATÉGORIE 1
Vélos de course, de triathlon et de contre-la-montre, vélos de loisir et vélos de ville, y compris leurs versions à pédalage assisté électriques e-Bike Pedelec. Destinés à être utilisés sur les surfaces avec un revêtement artificiel telles que les routes goudronnées et les pistes cyclables. Les roues sont constamment en contact avec le sol.

CARACTÉRISTIQUES DU CADRE ET DE LA FOURCHE E-OLTRE

Le cadre et la fourche du produit sont entièrement réalisés en fibre de carbone.
Design spécifique, avec des lignes de tubes définies et conçues pour intégrer le système e-bike Mahle et donner légèreté et un caractère sportif au produit.
La batterie et l'emplacement des câbles, des gaines et des tubes hydrauliques se trouvent à l'intérieur du cadre.
Le tube de direction du cadre est conçu pour contenir directement des roulements de 1"1/4 et 1"1/2.
La fourche est de type conique (tapered) avec la tige d'un diamètre extérieur de 28,6 mm.
Chariot arrière du cadre compatible avec l'axe de moteur Mahle modèle X30
La fourche est compatible avec des axes traversant de M12x100 mm
Le cadre est prédisposé pour l'assemblage d'un porte-bidon à la tige de selle et au tube incliné.
La taille réelle* maximale des pneus pouvant être montés est de 28 mm (700x28c / 28-622) (image 1)
Le cadre est homologué selon la norme EN 15194.
Le poids système** du produit est indiqué sur l'étiquette EPAC, située dans la zone du pédalier. (image 2)

**** ATTENTION !***

**La valeur se réfère à la taille réelle du pneu gonflé à la pression maximale indiquée sur celle-ci. Mesurer la valeur réelle à l'aide d'une jauge.*

1

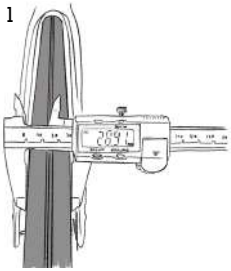

***** ATTENTION !***

***Le poids système peut varier en fonction de l'équipement de chaque produit ; se référer à l'étiquette EPAC présente sur le cadre (voir image d'exemple)*

2

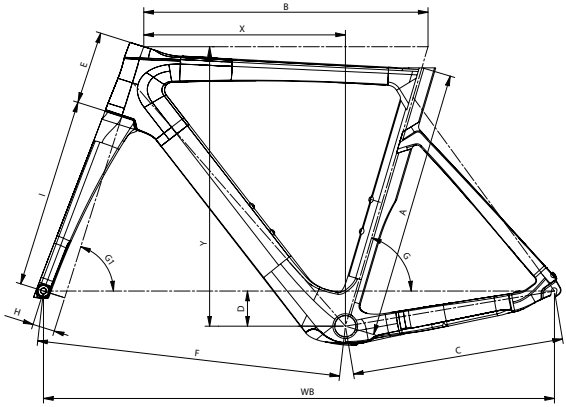

E-Oltre													
SIZE	A	B	C	D	E	F	G	G1	H	I	X	Y	WB
470	440	515	410	58	105	581	74.5°	70.5°	43	368	379	490	982
500	470	525	410	58	110	582	74.5°	71.5°	43	368	387	499	983
530	500	535	410	68	125	583	74°	72°	43	368	385	525	984
550	520	550	410	68	140	588	73.5°	72.5°	43	368	390	541	988
570	540	560	410	68	155	593	73.5°	73°	43	368	395	557	994
590	560	575	412	68	175	603	73°	73°	43	368	397	576	1006
610	580	585	414	68	195	607	72.5°	73°	43	368	398	595	1012

ACHEMINEMENT DES GAINES DES FREINS ET DE CHANGEMENT DE VITESSE

DL'emplacement des câbles, des gaines et des tuyaux se trouve entièrement à l'intérieur du cadre.
Toute intervention sur les tubes du système hydraulique exige des connaissances techniques spécifiques, des outils spéciaux et des compétences bien précises, et peut être effectué UNIQUEMENT par le revendeur spécialisé.
Disposition des durites des freins et des gaines :

1. couleur verte ›› durite de frein avant
2. couleur rouge ›› gaine de changement de vitesse arrière
3. couleur bleue ›› gaine du dérailleur
4. couleur jaune ›› durite de frein arrière
5. couleur violette ›› câbles électriques HMI › batterie – moteur
6. couleur orange ›› câbles électriques Shimano Di2 RD et FD + batterie tige de selle + commandes à distance en option

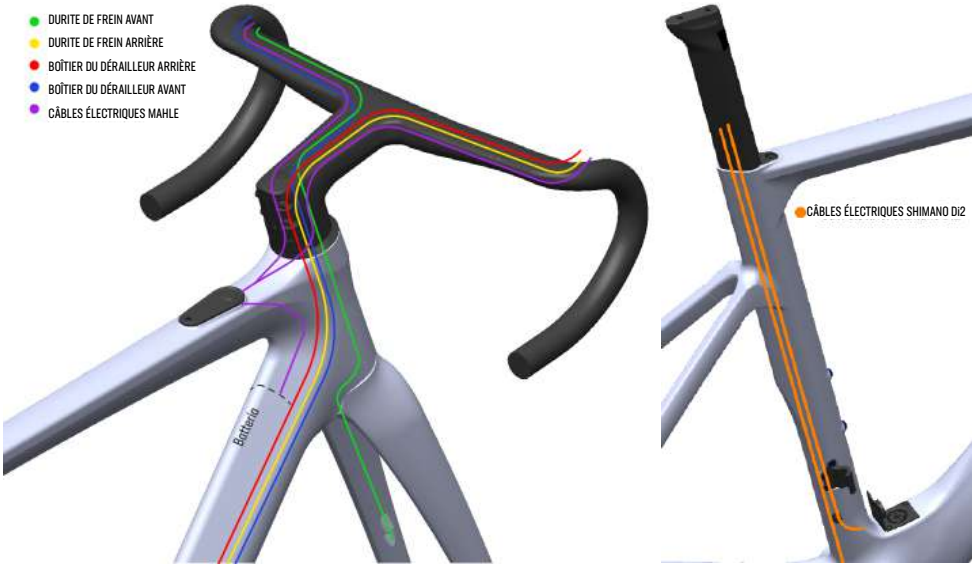

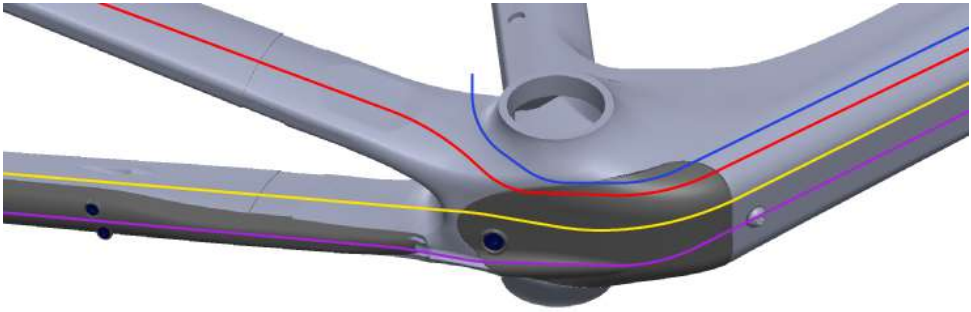

DURITE DE FREIN ARRIÈRE
BOÎTIER DU DÉRAILLEUR ARRIÈRE
BOÎTIER DU DÉRAILLEUR AVANT
CÂBLES ÉLECTRIQUES MAHLE

PATTE DE LA POTENCE DE CHANGEMENT DE VITESSE

Le cadre est équipé d'une patte Bianchi appelée « direct mount ». Il s'agit d'une patte spéciale pour montage direct qui augmente la rigidité du dérailleur arrière, améliorant la précision du changement de vitesse.

AXES TRAVERSANTS « THRU-AXLE » DES ROUES

L'axe traversant avant se visse directement sur la patte de la fourche via un filetage M12.
L'axe plein intégré dans le moteur se visse au cadre via des écrous hexagonaux.
Les axes fournis présentent des caractéristiques spécifiques pour ce modèle, qui doivent être respectées afin de pouvoir assembler les roues en toute sécurité.

ATTENTION !

Faire preuve de prudence et respecter les avertissements suivants. Le non-respect des avertissements suivants et des indications de ce mode d'emploi dégage le producteur de toute responsabilité

DANGER !

L'utilisation d'un axe autre que celui fourni peut entraîner un montage incorrect de la roue et compromettre l'intégrité du cadre et de la fourche.

ATTENTION !

Respecter et utiliser les axes fournis avec le produit.

DANGER !

Les axes traversants doivent toujours être assemblés au cadre ou à la fourche avec les roues montées, afin de ne pas compromettre l'intégrité structurelle.

DANGER !

Un montage incorrect des roues peut entraîner des chutes et des accidents graves. En cas de doute, contacter le revendeur spécialisé

DANGER !

Ne jamais dépasser le couple de serrage maximal indiqué. Un serrage incorrect peut endommager le cadre et la fourche.

BOÎTIER DE PÉDALIER

Le boîtier de pédalier adopte le standard Press-Fit 86,5 x 41 mm.
L'entretien du pédalier Mahle requiert des outils spécifiques ; s'adresser au revendeur spécialisé.

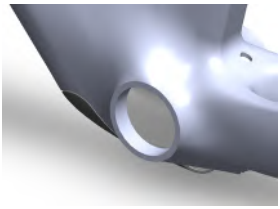

INSTALLATION DU JEU DE DIRECTION

Le cadre E-OLTRE possède un tube de direction avec un diamètre différencié. La partie inférieure est réservée aux roulements de 1"1/4 et la partie supérieure aux roulements de 1"1/2. Il utilise un système de jeu de direction pour le passage de gaines internes Acros type ICR.

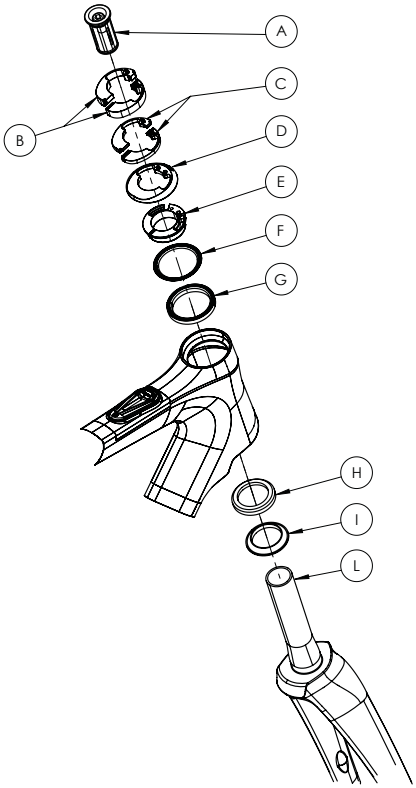

Item	Description
A	Expander 1-1/8" Ø23 TH-881-1 (160-3023)
B	Half spacer 10 mm 11.52.022
C	Half spacer 5 mm 11.52.023
D	ICR headtube cover IS52 - 24.52.010R1-OD56
E	Compression ring 1.125 AC4252 - 11.52.006R2
F	IPS upper headset-sealing 52 - 55.52.060
G	Bearing 42x52x7 - AC4252R1-45-45-2RS
H	Bearing MR168 1"-1/4
I	Crown race H6063
L	E-Oltre Fork

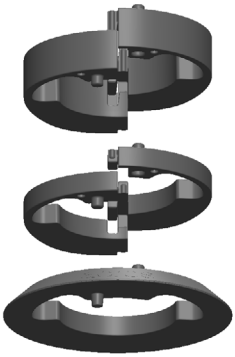

DANGER !

La hauteur globale des entretoises sous la potence du guidon doit être comprise entre 5,0 mm et 35,0 mm. Dépasser la hauteur maximale de 35,0 mm peut compromettre la résistance structurelle de la tige de la fourche et entraîner la rupture soudaine de la fourche ainsi qu'une chute et des blessures graves.

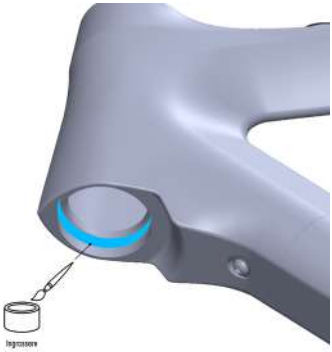

V BOÎTIER DE FREIN AVANT

B GAINE DE DÉRAILLEUR AVANT

G BOÎTIER DE FREIN ARRIÈRE

R GAINE DE DÉRAILLEUR ARRIÈRE

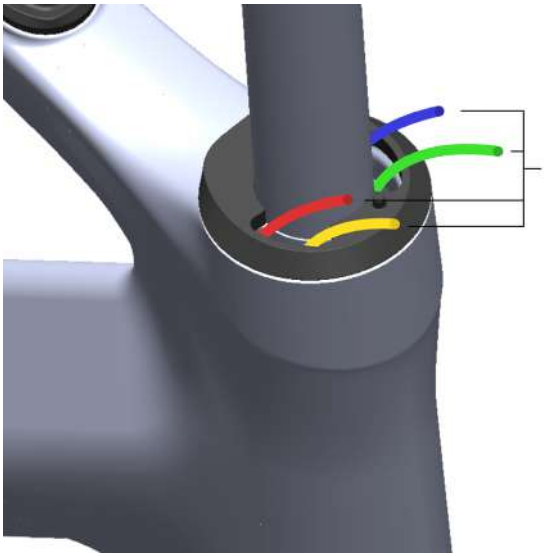

À INSÉRER DANS LA TIGE DU GUIDON/CUIVRE

GUIDON INTÉGRÉ EN CARBONE - POTENCE ET CINTRE EN ALUMINIUM

Guidon intégré en carbone

Le guidon intégré est un composant réalisé pour le cadre E-OLTRE, permettant une intégration parfaite entre cadre, jeu de direction et guidon.
Le cadre E-OLTRE utilise le système de jeu de direction ICR de Acros pour l'intégration des câbles dans le guidon et le cadre. Le design du guidon permet une intégration parfaite avec le jeu de direction.
Les opérations d'assemblage, d'entretien ou de démontage du guidon, si elles s'avèrent nécessaires, doivent être effectuées UNIQUEMENT par le revendeur spécialisé.
NE JAMAIS effectuer d'interventions sur le guidon. Ces interventions exigent des connaissances techniques spécifiques, des outils spéciaux et des compétences bien précises, et peuvent être effectuées UNIQUEMENT par le revendeur spécialisé.
Régler la hauteur du guidon selon ses exigences requiert de l'expérience, des outils adaptés et de l'habileté manuelle. Par conséquent, il est conseillé de confier tous les travaux de réglage au revendeur spécialisé.
La potence du guidon se fixe au niveau de la fourche à l'aide de deux vis placées sur les côtés du guidon et par un écrou de forme conique ; la visserie a une longueur de M5 x 22 mm. Le couple de serrage des vis est 5-6 Nm.

Potence et cintre en aluminium

En fonction du modèle choisi, les kits de guidon en aluminium fournis avec le produit comportent une potence et un cintre spécialement conçus pour le cadre.

3

Kit n° 1 Lors de l'assemblage, les câbles entrent dans le cintre près des leviers et dans la potence du guidon, puis ils entrent dans le cadre en passant par les entretoises et le jeu de direction. (image 3)

4

Kit n° 2 Lors de l'assemblage, les gaines passent à l'extérieur le long du cintre (elles n'entrent pas dans le cintre près des leviers) et sont partiellement couvertes sous la potence du guidon par un cache, puis elles entrent dans le cadre en passant par les entretoises et le jeu de direction. (image 4)

Le réglage en hauteur de ce type de potence peut être effectué, à l'origine, par le revendeur spécialisé. Compte tenu de l'importance et de la complexité de ces composants, nous vous invitons toujours à consulter votre revendeur habituel pour régler la hauteur de la potence et pour comprendre de manière exhaustive les mécanismes et les méthodes de réglage.

DANGER !
Respecter les couples de serrage indiqués sur la potence. Un serrage effectué de manière incorrecte peut causer le dysfonctionnement ou la rupture du composant, entraînant une perte de contrôle du véhicule et une chute !

Ne jamais utiliser le produit si les travaux d'assemblage sont incomplets ou effectués de manière incorrecte. Cela met en danger l'utilisateur du vélo et les autres véhicules en circulation.

ATTENTION !
Tourner le guidon vers la gauche et vers la droite, ne pas utiliser le vélo si l'on remarque un comportement anormal de la direction (jeu dans la direction ou résistance non uniforme) ou en présence de craquelures et de fissures.

En cas de chute accidentelle ou d'accident, le guidon sera presque certainement impliqué. Il sera soumis à de fortes sollicitations et à des chocs. La présence de rayures profondes et de fissures indique que des pièces doivent être remplacées.

ATTENTION !
Si le guidon est endommagé, l'utilisation du vélo E-OLTRE doit être immédiatement interrompue. Ne reprendre l'utilisation du E-OLTRE qu'après que le revendeur spécialisé l'a soigneusement inspecté et, le cas échéant, a remplacé le guidon s'il est endommagé.

Les leviers de changement de vitesse/frein se fixent au cintre à l'aide du collier intégré au levier.
Accorder une attention particulière au positionnement correct des leviers, respecter la position de fixation : zone à haute adhérence.
Consulter le manuel spécifique du producteur des leviers de changement de vitesse/frein pour connaître le couple de serrage à appliquer. Pour préserver l'intégrité du cintre, ne pas dépasser le couple maximal de 10 Nm.

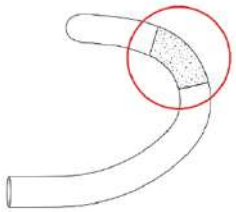

Support de compteur GPS pour guidon intégré en carbone.
Le guidon intégré fourni est prédisposé pour le montage de supports pour compteur GPS.
Il est compatible avec les supports de compteur GPS qui se fixent au cintre à l'aide de deux vis M5.
Serrer les vis au couple de serrage recommandé de 2/3 Nm, comme indiqué sur le guidon.
Ne pas oublier d'utiliser le cordon de sécurité fourni avec le compteur GPS pour attacher le compteur GPS au guidon.

ATTENTION !
Vérifier que le support est installé correctement avant d'utiliser le compteur GPS.

BLOC DE FERMETURE DE LA TIGE DE SELLE/EXTENSION

ATTENTION !
Faire preuve de prudence et respecter les avertissements suivants. Le non-respect des avertissements suivants et des indications de ce mode d'emploi dégage le producteur de toute responsabilité.

Le système de serrage/extension fourni est un composant spécifique pour le cadre E-OLTRE. Sans lui, il est impossible de bloquer la tige de selle dans la position souhaitée. Pour régler la hauteur de la selle, desserrer la vis M5 du blocage de la tige de selle.

Le système de serrage/extension fourni est un composant spécifique pour le cadre E-OLTRE. Sans lui, il est impossible de bloquer la tige de selle dans la position souhaitée. Pour régler la hauteur de la selle, desserrer la vis M5 du blocage de la tige de selle.

REMARQUES/INFORMATION !
S'il est toujours impossible de déplacer la tige de selle après avoir desserré la vis M5, appliquer une légère poussée sur la selle en avant et en arrière. Si nécessaire, desserrer à nouveau la vis M5.

Respecter le couple de serrage indiqué sur la partie supérieure du bloc de fermeture.
Faire preuve de prudence et respecter les avertissements suivants.

INFORMATION/REMARQUE !
Pour assurer une meilleure adhérence et une meilleure fixation du tube tige de selle dans le cadre, il est recommandé de placer une couche de pâte de montage sur la partie de l'extension en contact avec la tige de selle. (la pâte de montage est fournie avec le produit).

DANGER !
Respecter le couple de serrage indiqué sur le bloc de fermeture/extension. Un serrage incorrect peut entraîner le dysfonctionnement du composant et une chute.

TIGE DE SELLE

La tige de selle fournie est un composant en carbone spécifique pour le cadre Bianchi E-OLTRE. Chaque taille de cadre est fournie avec une tige de selle de la longueur correcte et appropriée pour protéger le cadre.
- Tige de selle 300 mm › taille du cadre 47 cm / 50 cm
- Tige de selle 350 mm › taille du cadre 53 cm / 55 cm / 57 cm / 59 cm / 61 cm

Respecter les règles d'insertion minimale et maximale.

ATTENTION !
Lors du réglage de la tige de selle, ne pas dépasser la limite de sécurité (MIN INSERT) indiquée sur la tige.

DANGER !
Dépasser la limite indiquée peut causer la rupture du composant, entraînant une perte de contrôle du véhicule et une chute.

BATTERIE

Sur le produit E-OLTRE, la batterie est montée directement dans le tube incliné du cadre.
Ce type de batterie a été spécialement conçu pour rester fixé dans le cadre.
Pour retirer la batterie, il est nécessaire de s'adresser à un revendeur spécialisé.
Voir ci-après l'emplacement de la batterie dans le cadre.

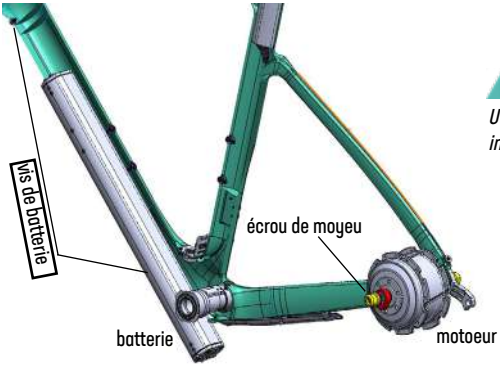

DANGER !

Utiliser uniquement la visserie fournie ! Une vis d'une longueur incorrecte peut endommager la batterie.

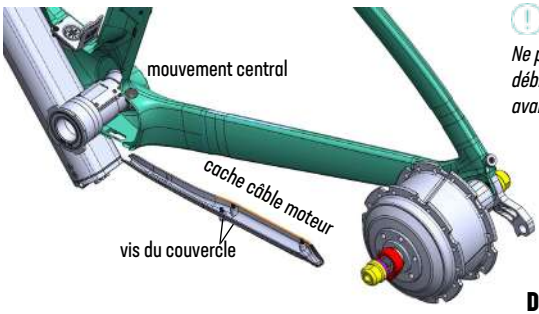

ATTENTION !

Ne pas tirer sur la batterie. Vérifier que tous les câbles sont débranchés et que toutes les vis de fixation sont retirées avant d'enlever la batterie.

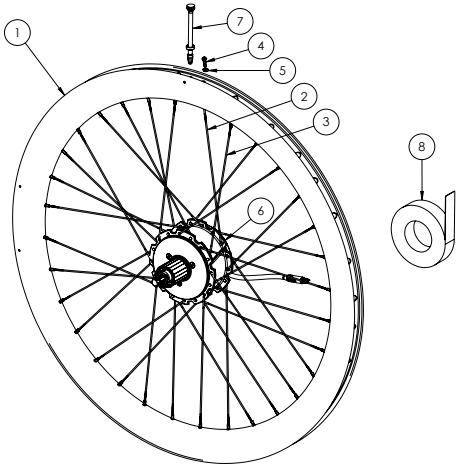

Dépose de la roue arrière

Desserrer les vis, retirer le cache du câble de son emplacement en bas à gauche du chariot arrière et débrancher le câble.
Desserrer les écrous hexagonaux du moyeu de la roue arrière et retirer la roue.

NUMBER	DESCRIPTION	BIANCHI CODE
1	REAR WHEEL VELOMANN PLUTONIUM MAHLE H50 MM	C4505922
2	SPOKE JB 2/1,8/2 L240 MM	C4705076-240
3	SPOKE JB 2/1,8/2 L238 MM	C4705076-238
4	NIPPLE BRASS ABS	C4705131
5	Velomann/RC Washer MG	C4705133
6	X30 Drive Unit	C8705259-01
7	VALVE TUBELESS H80 MM	C4805267
8	RIM TAPE L24mmx9m	C4605132

ROUE ARRIÈRE VELOMANN PLUTONIUM CARBON

Le produit E-OLTRE est assemblé avec des roues Velomann Plutonium 622 x 21C ETRTO, avec un profil de jante en carbone H50 mm
La roue arrière Velomann Plutonium est montée avec un moyeu moteur spécial Mahle, modèle X30.
Les roues sont fabriquées conformément aux normes dimensionnelles définies par l'ETRTO.
La pression de gonflage maximale des pneus est la valeur la plus basse entre celle indiquée sur le pneu et celle indiquée sur la jante.
Le moteur du moyeu arrière est compatible uniquement avec un rotor de disque de frein à 6 vis M5x8 mm
Le moyeu avant est compatible avec un rotor de disque de frein center lock.

INFORMATION/REMARQUE !
Les Roues ont été contrôlées selon la norme de qualité du Fabricant et testées conformément à la norme industrielle EN UNI EN 4210-7.

Caractéristiques techniques

AXE	avant Ø12 x 100 mm / M12 - 9,85 mm x 136,5 mm
CORPS DE LA CASSETTE	Shimano HG-11 / Sram XDR (disponible auprès du fournisseur Mahle)

Pneus

Les roues Velomann Plutonium sont compatibles avec des pneus à chambre à air et/ou des pneus tubeless.
Les roues sont équipées à l'origine d'une bande d'étanchéité Tubeless Ready. Pour utiliser les pneus tubeless, il est nécessaire de recourir à un kit de conversion tubeless avec liquide d'étanchéité. Avec des pneus à chambre à air, il est possible d'utiliser l'adhésif antivibrations à appliquer sur la valve de la chambre à air.

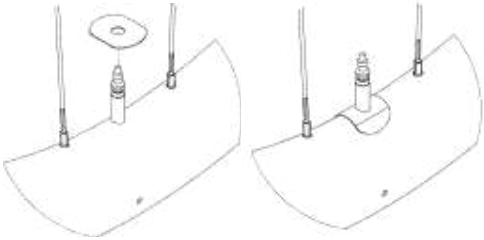

ATTENTION !
Ne pas utiliser de démonte-pneus métalliques. Ceux-ci risquent d'endommager la jante en carbone, les pneus et même la chambre à air. Il est recommandé d'utiliser des démonte-pneus en résine dure.

ATTENTION !
Avant d'installer la chambre à air, aveiller à ce que la bande d'étanchéité Tubeless Ready ne présente aucun signe d'usure ou de détérioration. Une bande d'étanchéité (fond de jante) Tubeless Ready usée ou endommagée peut entraîner une diminution soudaine de la pression du pneu.

ATTENTION !
Le bon fonctionnement du système Tubeless Ready dépend des pneus et du produit d'étanchéité. Il n'existe aucune garantie quant à la fonctionnalité de ce système.

ATTENTION !
Il existe un risque d'endommagement de la jante en cas d'utilisation d'un produit d'étanchéité inadapté. Ne jamais utiliser de produit contenant des substances alcalines (ammoniaque, hydroxyde de sodium).

Nettoyage des roues

Le nettoyage régulier des roues doit être effectué en fonction des conditions climatiques, de l'environnement et des types d'utilisation auxquels elles sont soumises. Utiliser uniquement des produits non agressifs comme de l'eau et du savon neutre. Il est conseillé d'utiliser une éponge douce et non-abrasive.

ATTENTION !

Ne pas utiliser de solvants, en particulier de l'alcool, de l'acétone, de l'essence ou du carburant diesel. Ceux-ci risquent de dégrader les décalcomanies de la jante, réalisées dans un matériau particulièrement sensible aux solvants. Ne JAMAIS laver les roues avec des jets d'eau à haute pression.

Batterie de la transmission électronique Shimano Di2

Dans le cas des transmissions électroniques Shimano Di2, la batterie est logée dans la tige de selle au moyen d'un système de fixation à encastrement en caoutchouc. Pour éviter d'endommager la batterie ou les câbles qui la relient à la transmission, faites attention lors du retrait de la tige de selle.

Information sur l'utilisation des rouleaux

Les cadres de vélo Bianchi sont presque toujours adaptables aux rouleaux d'entraînement.
Le rouleau doit être placé sur le cadre uniquement au niveau des points de fixation du moyeu de la roue arrière. Tous les réglages effectués sur le vélo sont entièrement à vos risques, Bianchi ne fournit aucune garantie et n'assume aucune responsabilité en cas de dommage du produit.

ATTENTION !

Avant l'achat ou l'utilisation de rouleaux d'entraînement, vérifier impérativement que le vélo et les rouleaux sont parfaitement compatibles. Bianchi ne fournit aucune garantie et n'assume aucune responsabilité en cas de dommage du produit.

Informations techniques supplémentaires

Tous les composants présents sur le marché ne sont pas compatibles avec le cadre E-OLTRE.
Tous les dispositifs présents sur le marché (sièges enfant, rouleaux d'entraînement et chariots pour vélo/remorques) ne sont pas compatibles avec le cadre E-OLTRE. Seuls les composants spécifiés sur le produit ont été testés par Bianchi. Avant d'acheter de nouveaux composants toujours vérifier les dessins et les tolérances.

ATTENTION !

Avant l'achat et le montage de composants et/ou de dispositifs, vérifier impérativement que le vélo et le composant sont parfaitement compatibles. Bianchi ne fournit aucune garantie et n'assume aucune responsabilité en cas de dommage du produit.

ES

DECLARACIÓN DE CONFORMIDAD

El fabricante F.I.V.E. Bianchi S.p.A., con sede en Via delle Battaglie, 5 - 24047 Treviglio (BG), Italia, declara que sus productos cumplen las respectivas normativas 2006/42/CE, 2014/30/UE, 2011/65/EU, 2014/53/EU, UNI EN 15194:2018 e ISO4210. Además, los productos cumplen lo establecido por el art. 50 del Código Vial italiano (decreto ley italiano n.º 285 del 30 de abril de 1992 y sus posteriores modificaciones, modificado mediante el art. 24/1 de la ley italiana n.º 14 del 3 de febrero de 2003), tal y como establece el art. 2, apartado 1, letra n del Acuerdo.
Se puede consultar la lista completa de códigos de producto y compatibilidades correspondientes en el apartado de declaración de conformidad de la siguiente página web https://www.bianchi.com/manuals/ .

ADVERTENCIAS DE SEGURIDAD GENERALES

Prestar especial atención a los siguientes símbolos.

¡Peligro!
Indica un posible peligro que, si no se evita, puede conllevar la muerte o graves lesiones.

¡Atención!
Indica normas y comportamientos a seguir para conocer y utilizar el producto de forma segura.

¡Información/nota!
Indica información adicional útil para el uso del producto.

¡ATENCIÓN!
Se precisa que el incumplimiento de las advertencias y de las indicaciones contenidas en la presente hoja ilustrativa libera al fabricante de cualquier responsabilidad.

¡INFORMACIÓN / NOTA!
Con cada vez más frecuencia, se crean componentes y características totalmente nuevos e innovadores. Para conocer la compatibilidad con las líneas de componentes y/o transmisiones (group-set) diferentes de los montados originalmente en el cuadro Bianchi o para recibir información e indicaciones de posibles componentes específicos necesarios para el montaje del producto o su actualización, se solicita contactar a un distribuidor especializado Bianchi.

¡INFORMACIÓN / NOTA!
Los detalles técnicos pueden sufrir variaciones respecto a los datos y a las imágenes presentes en el siguiente manual.

¡ATENCIÓN!
Leer y conservar este suplemento y el manual del usuario de la bicicleta. Ambos contienen información importante en materia de seguridad.

DESTINO DE USO

ASTM CATEGORÍA 1
Bicicletas de carreras, triatlón y contrarreloj, bicicletas de paseo y bicicletas urbanas, incluidas las versiones correspondientes con pedaleo asistido e-Bike Pedelec. Uso en superficies pavimentadas artificialmente, como carreteras asfaltadas y vías ciclables. Las ruedas están constantemente en contacto con el suelo.

CARACTERÍSTICAS DEL CUADRO Y DE LA HORQUILLA E-OLTRE

El cuadro y la horquilla del producto están realizados completamente con fibra de carbono.
Diseño específico con líneas de los tubos definidas y estudiadas para integrar el sistema e-bike Mahle y aportar deportividad y ligereza al producto
La batería, los cables, las fundas y los tubos de aceite se encuentran dentro del cuadro.
El tubo de dirección del cuadro está diseñado para alojar directamente cojinetes de 1"1/4 y de 1"1/2.
La horquilla es cónica (tapered) con tija de 28,6 mm de diámetro externo.
Marco trasero del cuadro compatible con el perno del motor Mahle modelo X30
La horquilla es compatible con eje transversal de M12x100 mm
El cuadro está preparado para el montaje de portabidón al tubo del sillín y al tubo inclinado.
El tamaño máximo real* que se puede montar en los neumáticos es de 28 mm (700x28c / 28-622) (imagen 1)
El peso de sistema** del producto se muestra en la etiqueta EPAC, posicionada en la zona del movimiento central. (imagen 2)

¡ATENCIÓN!
**La medida se refiere al tamaño real del neumático inflado a la presión máxima indicada en el mismo. Detectar la medida real con la ayuda de un calibre.*

1

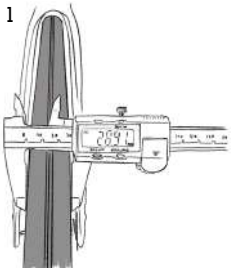

****¡ATENCIÓN!***
***El peso del sistema puede variar en función de la dotación de cada producto. Consultar la etiqueta EPAC presente en el cuadro del producto (ver imagen de ejemplo).*

2

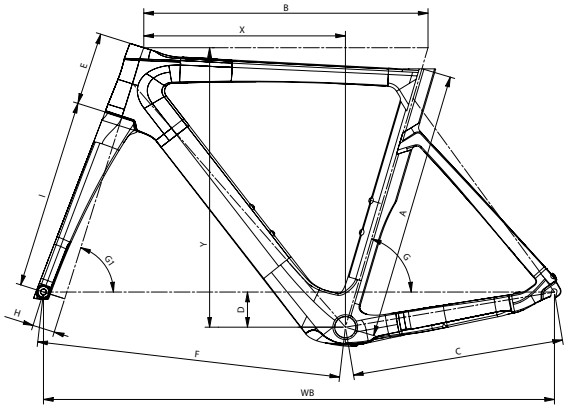

E-Oltre													
SIZE	A	B	C	D	E	F	G	G1	H	I	X	Y	WB
470	440	515	410	58	105	581	74.5°	70.5°	43	368	379	490	982
500	470	525	410	58	110	582	74.5°	71.5°	43	368	387	499	983
530	500	535	410	68	125	583	74°	72°	43	368	385	525	984
550	520	550	410	68	140	588	73.5°	72.5°	43	368	390	541	988
570	540	560	410	68	155	593	73.5°	73°	43	368	395	557	994
590	560	575	412	68	175	603	73°	73°	43	368	397	576	1006
610	580	585	414	68	195	607	72.5°	73°	43	368	398	595	1012

ENRUTAMIENTO DE FUNDAS DE FRENOS Y CAMBIOS

Los cables, las fundas y los tubos se encuentran completamente dentro del cuadro.
Las intervenciones en los tubos del sistema hidráulico requieren conocimientos técnicos específicos, herramientas especiales y competencias muy concretas y SOLO las puede realizar el distribuidor especializado.
Distribución de tubos de frenos y fundas:

1. color verde	››	tubo de freno delantero
2. color rojo	››	funda de cambio trasero
3. color azul	››	funda de desviador
4. color amarillo	››	tubo de freno trasero
5. color morado	››	cables eléctricos HMI › batería – motor
6. color naranja	››	cables eléctricos Shimano Di2 RD y FD + batería de sillín + mando a distancia opcionales

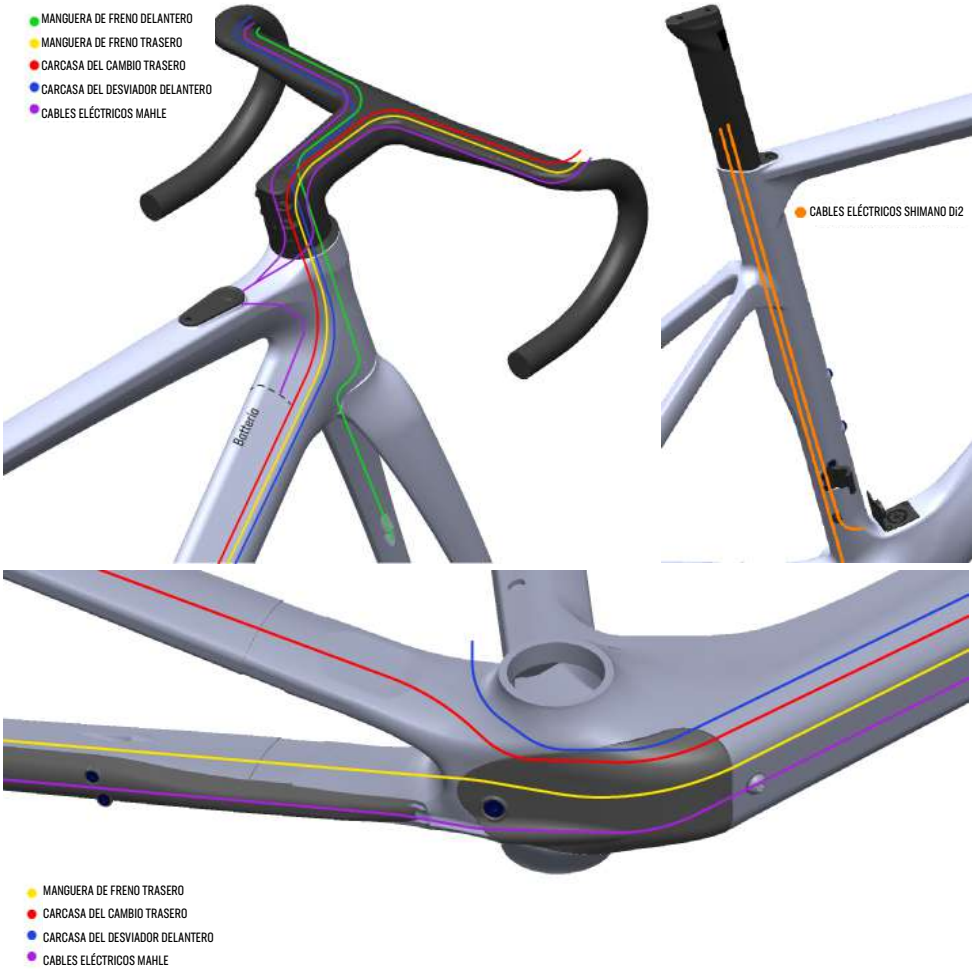

PATILLA DE CONEXIÓN DEL CAMBIO

El cuadro lleva una patilla Bianchi denominada direct mount. Se trata de una patilla especial para el montaje directo que aumenta la rigidez del desviador trasero, mejorando la precisión del cambio.

EJES TRANSVERSALES "THRU-AXLE" DE RUEDA

El eje transversal delantero se enrosca directamente en la patilla de la horquilla, gracias a una rosca M12.
El eje macizo integrado en el motor se aprieta en el cuadro con tuercas hexagonales.
Los pernos en dotación tienen características específicas para este modelo, que se deben respetar para poder montar las ruedas de forma segura.

¡ATENCIÓN!

Se solicita prestar mucha atención y respetar las advertencias siguientes. El incumplimiento de las siguientes advertencias y de las indicaciones contenidas en la presente hoja ilustrativa libera al fabricante de cualquier responsabilidad.

¡PELIGRO!

El uso de un eje diferente del que se ofrece en dotación puede implicar un montaje incorrecto de la rueda y comprometer la integridad del cuadro y la horquilla.

¡ATENCIÓN!

Respetar las indicaciones y el uso de los ejes que se encuentran en dotación con el producto.

¡PELIGRO!

No montar los ejes transversales al cuadro o a la horquilla sin ruedas para no comprometer la integridad estructural.

¡PELIGRO!

Las ruedas montadas incorrectamente pueden causar caídas y accidentes graves. En caso de dudas, contacte a su distribuidor especializado.

¡PELIGRO!

No superar nunca el par de apriete máximo indicado. Los aprietes no realizados correctamente pueden dañar el cuadro y la horquilla.

CAJA DE MOVIMIENTO CENTRAL

La caja de movimiento central adopta el estándar Press-Fit 86,5x41 mm.
El movimiento central Mahle precisa herramientas específicas para el mantenimiento. Consultar con un distribuidor especializado.

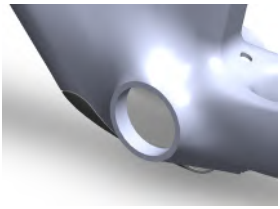

INSTALACIÓN DE SERIE DE DIRECCIÓN

El cuadro E-Oltre tiene un tubo de dirección con diámetro diferenciado. La parte inferior es para cojinetes con tamaño de 1"1/4 y la parte superior para cojinetes con tamaño de 1"1/2. Utiliza un sistema de serie de dirección para el paso de fundas internas Acros tipo ICR.

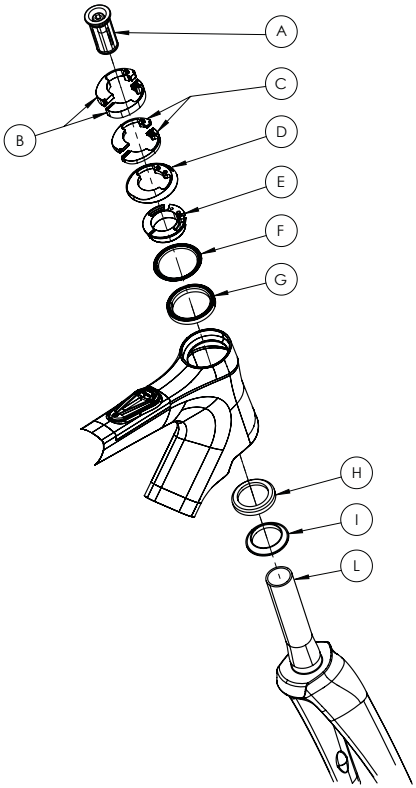

Item	Description
A	Expander 1-1/8" Ø23 TH-881-1 (160-3023)
B	Half spacer 10 mm 11.52.022
C	Half spacer 5 mm 11.52.023
D	ICR headtube cover IS52 - 24.52.010R1-OD56
E	Compression ring 1.125 AC4252 - 11.52.006R2
F	IPS upper headset-sealing 52 - 55.52.060
G	Bearing 42x52x7 - AC4252R1-45-45-2RS
H	Bearing MR168 1"-1/4
I	Crown race H6063
L	E-Oltre Fork

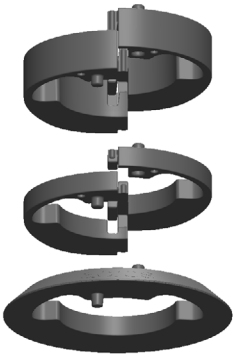

¡PELIGRO!

La altura total de los distanciadores por debajo de la conexión del manillar debe ser de entre un mínimo de 5,0 mm y un máximo de 35,0 mm. Superar el espesor máximo de 35,0 mm puede comprometer la resistencia estructural de la tija de la horquilla, con posible rotura repentina de la horquilla y la consiguiente caída, con riesgo de graves lesiones.

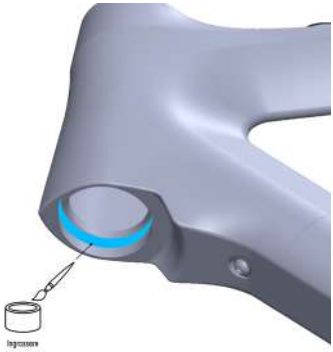

V CARCASA DEL FRENO DELANTERO

B CARCASA DEL DESVIADOR DELANTERO

G CARCASA DEL FRENO TRASERO

R CARCASA CAMBIO TRASERO

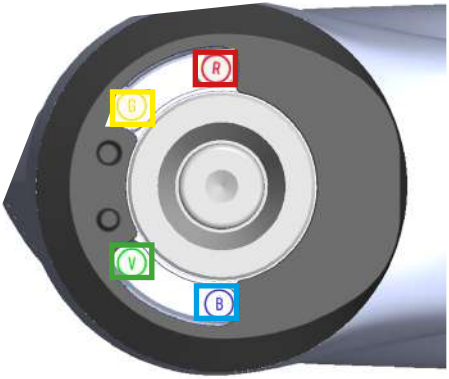

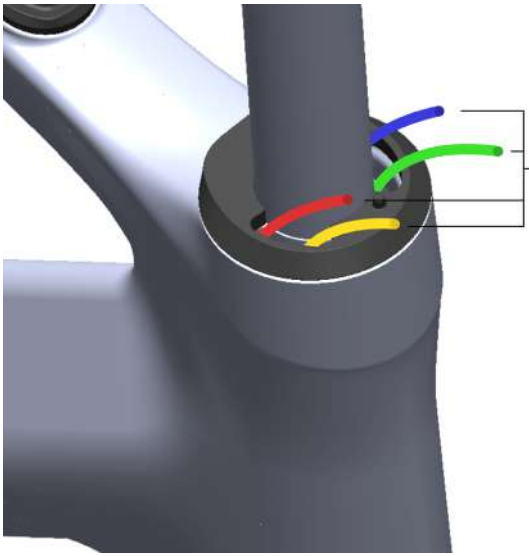

PARA INSERTAR EN EL MANILLAR / POTENCIA DEL MANILLAR

MANILLAR INTEGRADO DE CARBONO - CONEXIÓN Y PLIEGUE DE MANILLAR DE ALUMINIO

Manillar integrado de carbono

El manillar integrado es un componente realizado para el cuadro de E-Oltre, diseñado para una perfecta integración entre el cuadro, la serie de dirección y el manillar.
El cuadro E-OLTRE utiliza el sistema de serie de dirección ICR de Acros para la integración de los cables dentro del manillar y del cuadro. El manillar tiene un diseño que permite una perfecta integración con la serie de dirección.
Las intervenciones de montaje, mantenimiento o desmontaje del manillar que puedan ser necesarios los debe realizar SOLO el distribuidor especializado.
NO realizar nunca intervenciones en el manillar. Dichas intervenciones requieren conocimientos técnicos específicos, herramientas especiales y competencias muy concretas y SOLO las puede realizar el distribuidor especializado.
Regular la altura del manillar en función de las necesidades de cada uno requiere experiencia, herramientas adecuadas y habilidad manual. Por tanto, es oportuno dejar que todos los trabajos de regulación las realice el distribuidor especializado.
La conexión del manillar se engancha en la horquilla con dos tornillos situados lateralmente al manillar y una tuerca de forma ahusada; los tornillos tienen una longitud de M5x22 mm. El par de cierre de los tornillos es 5-6 Nm.

Conexión y pliegue de manillar de aluminio

Los kits de manillar de aluminio en dotación con el producto, dependiendo del modelo elegido, están formados por conexión y pliegue de manillar diseñados específicamente para este cuadro.

3

Kit n°1 En el montaje, los cables entrarán en el pliegue del manillar cerca de las palancas y dentro de la conexión del manillar. Después, entrarán en el cuadro pasando por los espaciadores (spacers) y la serie de dirección. (imagen 3)

4

Kit n° 2 En el montaje, las fundas "recorrerán" por fuera el pliegue del manillar (no entrarán en el pliegue del manillar cerca de las palancas) y estarán cubiertas parcialmente bajo la conexión del manillar con una tapa. Después, entrarán en el cuadro pasando por los espaciadores (spacers) y la serie de dirección. (imagen 4)

La regulación de la altura de este tipo de conexión de manillar la puede realizar, en un primer momento, el vendedor especializado. En consideración de la relevancia y complejidad de estos componentes específicos, lo invitamos siempre a consultar a su distribuidor de confianza para la regulación de la conexión del manillar y para comprender a fondo los mecanismos y los métodos de regulación.

¡PELIGRO!
Respetar los pares de apriete especificados en la conexión del manillar. ¡Los apretes realizados de forma incorrecta pueden causar el mal funcionamiento o la rotura del componente, con la consiguiente pérdida del control del vehículo y caídas!

No utilizar el producto en caso de que el trabajo de montaje no esté terminado o se haya realizado de manera incorrecta. De hecho, de esta manera se pone en peligro a uno mismo y a los demás vehículos en circulación.

¡ATENCIÓN!
Girar el manillar hacia la izquierda y hacia la derecha. No utilizar la bicicleta si se observa un comportamiento anómalo de la dirección (holgura en la dirección o resistencia no uniforme) o si hay fisuras o grietas evidentes.

En caso de caída accidental o accidente, el manillar se verá afectado casi con total seguridad. Se someterá a esfuerzos fuertes e impactos. La presencia de arañazos profundos y grietas indica que los componentes se deben cambiar.

¡ATENCIÓN!
En caso de que el manillar resulte dañado, el uso de la bicicleta E-Oltre se deberá interrumpir inmediatamente. Utilizar la bicicleta E-Oltre nuevamente solo después de que el distribuidor especializado lo someta a una inspección atenta y, si es necesario, sustituya el manillar si está dañado.

Las palancas de mando cambio/freno se fijan al pliegue del manillar con una abrazadera integrada a la palanca de mando.
Prestar mucha atención al posicionamiento correcto de las palancas y respetar la posición de fijación de la zona de alto agarre. Consultar el manual específico del fabricante de las palancas de mando cambio/freno para conocer el par de apriete que se debe aplicar.
Para proteger la integridad del pliegue del manillar, no superar el par máximo de 10 Nm.

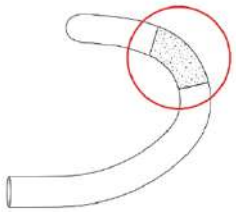

Soporte de ciclocomputador para manillar integrado de carbono.
El manillar integrado en dotación está preparado para el montaje de soportes para ciclocomputador.
Es compatible con los soportes de ciclocomputador que se fijan al pliegue del manillar con dos tornillos M5.
Apretar los tornillos con un par de apriete recomendado de 2/3Nm, como se muestra en el manillar.
Se recuerda utilizar el cordón de seguridad suministrado en dotación con el ciclocomputador, atando el ciclocomputador al manillar.

¡ATENCIÓN!
Comprobar que el soporte esté instalado correctamente antes de utilizar el ciclocomputador.

BLOQUE DE CIERRE DE TIJA DE SILLÍN/EXPANDER

¡ATENCIÓN!
Se solicita prestar mucha atención y respetar las advertencias siguientes. El incumplimiento de las siguientes advertencias y de las indicaciones contenidas en la presente hoja ilustrativa libera al fabricante de cualquier responsabilidad.

El sistema de apriete/expander en dotación es un componente específico para el cuadro E-Oltre. Sin él, no se puede bloquear la tija de sillín en la posición deseada. Para ajustar la altura del sillín, es necesario aflojar el tornillo M5 del bloqueo de la tija de sillín.

INFORMACIÓN / NOTA
Si, después de aflojar el tornillo M5, resulta imposible mover la tija del sillín, aplicar un ligero empuje en el sillín hacia adelante y hacia atrás y, si es necesario, volver a aflojar el tornillo M5.

Respetar el par de cierre indicado en la parte superior del bloque de cierre.
Se solicita prestar mucha atención y respetar las advertencias siguientes

¡INFORMACIÓN / NOTA!
Para garantizar un mejor agarre y una mejor fijación de la tija de sillín al cuadro, se recomienda aplicar una capa de pasta de agarre en la parte del expander en contacto con la tija de sillín. (la pasta de agarre se incluye en dotación con el producto).

¡PELIGRO!
Respetar el par de apriete especificado en el bloque de cierre/expander. Los apretes no realizados correctamente pueden causar el mal funcionamiento del componente y, en consiguiente, caídas.

TIJA DE SILLÍN

La tija de sillín en dotación es un componente de carbono específico para el cuadro Bianchi E-Oltre. Todas las tallas de cuadro se suministran con una tija de sillín con la longitud correcta y oportuna para proteger el cuadro.

Tija de sillín 300 mm › medida de cuadro 47 cm / 50 cm
Tija de sillín 350 mm › medida de cuadro 53 cm / 55 cm / 57 cm / 59 cm / 61 cm

Respetar las reglas mínimas y máximas de introducción.

¡ATENCIÓN!
En la regulación de la tija de sillín, no superar el límite de seguridad (MIN INSERT) indicado en la tija misma.

¡PELIGRO!
Superar el límite indicado puede causar la rotura del componente, con la consiguiente pérdida del control del vehículo y caídas

BATERÍA

En el producto E-Oltre, la batería está montada directamente dentro del tubo inclinado del cuadro.
Este tipo de batería se ha diseñado específicamente para que permanezca fijada dentro del cuadro.
Para quitar la batería, es necesario acudir a un distribuidor especializado.
A continuación se puede ver la posición de la batería dentro del cuadro.

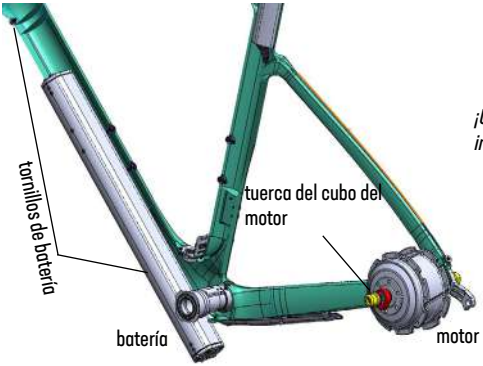

¡PELIGRO!
¡Utilizar solo los tornillos en dotación! Un tornillo de longitud incorrecta puede dañar la batería.

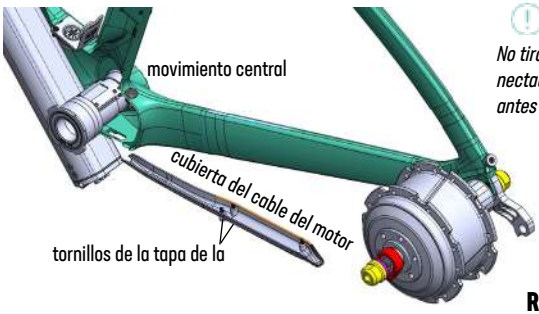

¡ATENCIÓN!
No tirar de la batería ni moverla. Asegurarse de haber desconectado todos los cables y de quitar todos los tornillos de fijación antes de quitar la batería.

Retirada de la rueda trasera

Aflojar los tornillos y quitar la tapa del cable de la vaina inferior izquierda del marco trasero y desconectar el cable.
Aflojar las tuercas hexagonales del cubo de la rueda trasera y retirar la rueda.

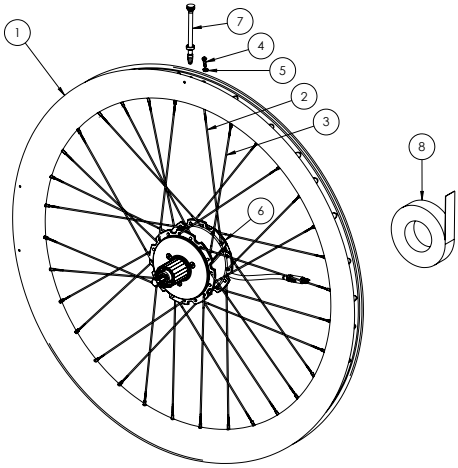

NUMBER	DESCRIPTION	BIANCHI CODE
1	REAR WHEEL VELOMANN PLUTONIUM MAHLE H50 MM	C4505922
2	SPOKE JB 2/1,8/2 L240 MM	C4705076-240
3	SPOKE JB 2/1,8/2 L238 MM	C4705076-238
4	NIPPLE BRASS ABS	C4705131
5	Velomann/RC Washer MG	C4705133
6	X30 Drive Unit	C8705259-01
7	VALVE TUBELESS H80 MM	C4805267
8	RIM TAPE L24mmx9m	C4605132

RUEDA TRASERA VELOMANN PLUTONIUM CARBON

El producto E-Oltre está montado con ruedas Velomann Plutonium 622 x 21C ETRTO, con perfil de llanta de carbono H50mm
La rueda trasera Velomann Plutonium está montada con un cubo de motor específico del proveedor Mahle, modelo X30.
Las ruedas se fabrican de acuerdo con las normas dimensionales ETRTO.
La presión de llanta máxima permitida es el número más bajo especificado en la llanta y especificado en la llanta.
El motor del cubo trasero solo es compatible con rotor de disco de freno de 6 tornillos M5x8mm.
El cubo delantero es compatible con rotor de disco de freno center lock.

¡INFORMACIÓN / NOTA!
LLas ruedas han sido verificadas según la norma de calidad del fabricante y probadas de acuerdo con la norma industrial UNI EN 4210-7.

Especificaciones técnicas

PERNO	delantero Ø12 x 100 mm / M12 - 9,85 mm x 136,5 mm
CUERPO PAQUETE PIÑÓN	Shimano HG-11 / Sram XDR (disponible del proveedor Mahle)

Neumáticos

Las ruedas Velomann Plutonium son compatibles para el montaje de neumáticos con cámara de aire y/o neumáticos tipo tubeless. Las ruedas están equipadas en origen con cinta de sellado Tubeless Ready. Para el uso de neumáticos tubeless, es necesario utilizare un kit de conversión tubeless con líquido de sellado. Con el uso de neumáticos con cámara de aire, es posible utilizar adhesivo antivibración para aplicar en la válvula de la cámara de aire.

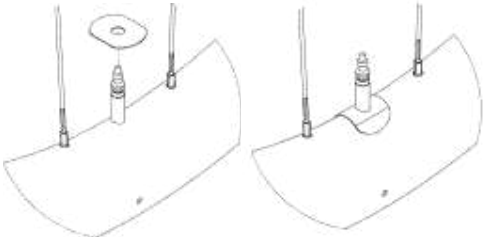

¡ATENCIÓN!
No utilice palancas de neumáticos de metal. Pueden dañar la llanta de carbono, los neumáticos e incluso la cámara de aire. Se recomienda utilizar palancas de desmontaje de neumáticos de resina dura.

¡ATENCIÓN!
Antes de instalar la cámara de aire, asegúrese de que la cinta de sellado Tubeless Ready no esté desgastada ni dañada. La cinta de sellado Tubeless Ready gastada o dañada puede causar una pérdida repentina de presión en los neumáticos.

¡ATENCIÓN!
La funcionalidad del sistema Tubeless Ready depende de los neumáticos y el sellador. No hay garantía por la funcionalidad de este sistema.

¡ATENCIÓN!
Peligro de daños en la llanta si se utiliza un sellador inadecuado. Nunca utilice selladores que contengan sustancias alcalinas (amoníaco - hidróxido de sodio).

Limpieza de las ruedas

La limpieza periódica de las ruedas debe realizarse de acuerdo con las condiciones del medio ambiente, el clima y los tipos de uso a los que están sujetas. Usar solamente productos no agresivos, como agua y jabón neutro. Se recomienda el uso de una esponja suave, no abrasiva.

¡ATENCIÓN!

No utilice solventes, especialmente alcohol, acetona, gasolina y combustible diésel, ya que pueden dañar las calcomanías de las llantas, que están hechas de un material particularmente sensible a los solventes. Nunca lave las ruedas con chorros de alta presión.

Batería de transmisión electrónica Shimano Di2

En caso de transmisiones electrónicas Shimano Di2, la batería está alojada en la tija de sillín con un sistema específico de fijación por encaje de goma. Para evitar dañar la batería o los cables que la conectan a la transmisión, prestar atención cuando se extrae la tija de sillín.

Información sobre el uso de rodillos

Los cuadros de las bicicletas Bianchi casi siempre se pueden adaptar para el uso con rodillos de entrenamiento.
El rodillo se debe posicionar en el cuadro solo en los puntos de fijación del bloqueo de la rueda trasera. Todas las regulaciones realizadas en la bicicleta son únicamente responsabilidad del usuario. Bianchi no ofrece ninguna garantía y no asume ninguna responsabilidad en caso de daños al producto.

¡ATENCIÓN!

Antes de la compra o del uso del rodillo de entrenamiento, es obligatorio comprobar y asegurarse de que la bicicleta y el rodillo sean perfectamente compatibles. Bianchi no ofrece ninguna garantía y no asume ninguna responsabilidad en caso de daños al producto.

Información técnica adicional

No todos los componentes presentes en el mercado son compatibles con el cuadro E-Oltre.
No todos los dispositivos, como los portabebés, los rodillos de entrenamiento y los carros para bici/remolques presentes en el mercado son compatibles con el cuadro E-Oltre. Bianchi solo ha probado los componentes señalados en el producto. Antes de la compra de nuevos componentes, revisar siempre los esquemas y las tolerancias.

¡ATENCIÓN!

Antes de la compra y el montaje de los componentes y/o dispositivos, es obligatorio comprobar y asegurarse de que la bicicleta y el componente sean perfectamente compatibles. Bianchi no ofrece ninguna garantía y no asume ninguna responsabilidad en caso de daños al producto.

JA

適合性宣言

製造メーカーF.I.V.E.Bianchi S.p.A.（住所：Via delle Battaglie, 5 - 24047 Treviglio (BG), Italy）はここに、当社製品が2006/42/EC、2014/30/EU、2011/65/EU、2014/53/EU、UNI EN15194:2018およびISO4210の規格に準拠していることを宣言します。また、当社製品はイタリア高速道路法第50条（1992年4月30日イタリア改正法令第285号、2003年2月3日改正法律24/1条第14号）も遵守しています。これは本合意書第2条第1項n番に定義されています。製品コードの全リストと関連する適合性情報はhttps://www.bianchi.com/manuals「適合性宣言」リンクを参照してください。

一般的な安全上の警告

以下の記号にご注意してください。

（記号）危険！
潜在的な危険があることを示し、避けられない場合は重大な人身傷害や死亡につながる恐れがあります。

（記号）警告！
製品を安全に使用する上で採用するべき慣行と行為を示します。

（記号）情報！
製品の使用方法に関する追加情報を示します。

記号）警告！
ご注意ください。このデータシートに記載されている警告および規定を遵守しないと、製造業者の責任が免除されます。

（記号）情報！
新しくて革新的なコンポーネントや機能が常に開発されています。Bianchiフレームに元からインストールされている以外のドライバーユニットとの互換性を確認したり、製品のインストールやアップグレードに必要となる可能性がある特定のコンポーネントについての情報や説明を受けたりする場合は、ご希望のBianchi小売業者までお問い合わせください。

（記号）情報！
このマニュアルに記載されているデータや画像と比較して、技術的な詳細が変更されている可能性があります。

（記号）警告！
この補足資料と自転車の取扱説明書を読んで保管してください。どちらにも重要な安全情報が含まれています。

用途

ASTMカテゴリ 1 - レーシング、トライアスロン、およびタイムトライアルの自転車、レクレーション自転車とシティ自転車（e-Bike Pedelecバージョンを含む）。アスファルト道路や自転車道など、舗装された表面上での使用を対象に設計されています。タイヤは常に地面と接触しています

E-OLTREフレームとフォークの特徴

製品のフレームとフォークはすべてカーボンファイバーで作られています。
Mahleのe-bikeシステムを補完し、製品にスポーティさと軽さを加えるために、定義されたチューブを使用して特別に設計されています。
バッテリーとケーブル、ケーシング、ブレーキホースのハウジングはフレーム内に配置されています。
フレームのヘッドチューブは、1¼インチと1½インチのベアリングを収容するように設計されています。
フォークは外径28.6 mmのシートポストと互換性があります。
X30 Mahleモーターモデルの車軸と互換性のあるフレームリアトライアングル。
フォークはM12x100mmスルーアクスルと互換性があります。
フレームはシートポストとダウンチューブに取り付けられたボトルケージと互換性があります。
タイヤの実際の最大組み立てサイズ*は28mm（700x28c/28-622）です（画像1）
フレームはEN15194規格を遵守しています。
製品システムの重量**は、ボトムブラケット領域にあるEPACラベルに表示されます。(画像 2)

＊警告！
**測定値は、指定された最大圧力まで膨らませたタイヤの実際のサイズを示します。実際の測定にはキャリパーを使用してください。*

1

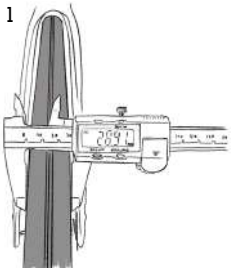

＊＊警告！
***システム重量は各製品のセットアップ方法によって異なる場合があります。製品フレーム上のEPACラベルを参照してください（画像の例を参照）。*

2

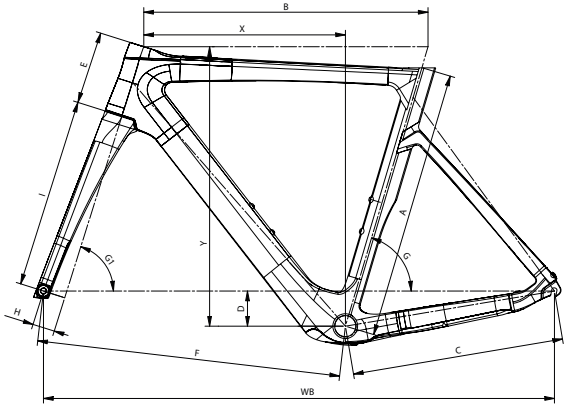

E-Oltre													
SIZE	A	B	C	D	E	F	G	G1	H	I	X	Y	WB
470	440	515	410	58	105	581	74.5°	70.5°	43	368	379	490	982
500	470	525	410	58	110	582	74.5°	71.5°	43	368	387	499	983
530	500	535	410	68	125	583	74°	72°	43	368	385	525	984
550	520	550	410	68	140	588	73.5°	72.5°	43	368	390	541	988
570	540	560	410	68	155	593	73.5°	73°	43	368	395	557	994
590	560	575	412	68	175	603	73°	73°	43	368	397	576	1006
610	580	585	414	68	195	607	72.5°	73°	43	368	398	595	1012

ブレーキホースとギアケーブルの配線

ケーブル、ケーシング、チューブのハウジングは完全にフレーム内に収まります。
油圧システムのホースに関する作業には、特別な技術的知識、ツール、および専門知識を必要とし、専門小売業者のみが行うことができます。
ブレーキホースとケーシングの配置：

1. 緑 >> フロントブレーキホース
2. 赤 >> リアギアケーブル
3. 青 >> ディレイラーケーブル
4. 黄 >> リアブレーキホース
5. 紫 >> HMI電気ケーブル > バッテリー - モーター
6. オレンジ >> Shimano Di2 RDおよびFD電動ワイヤー + オプションのシートポストバッテリー + リモート

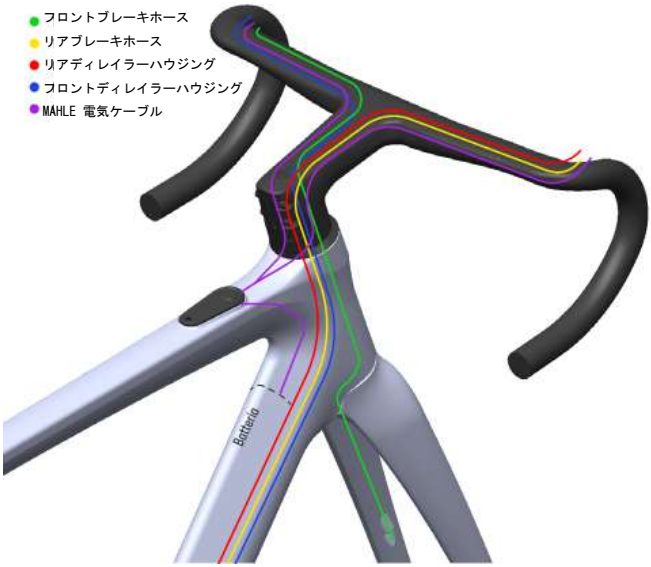

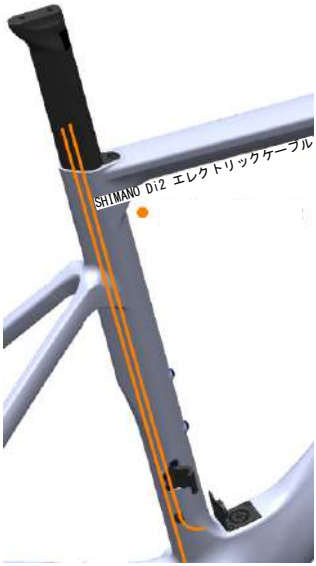

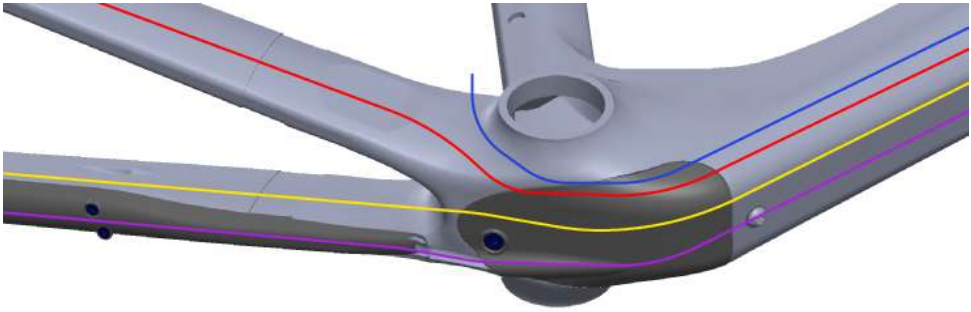

リアブレーキホース
リアディレイラーハウジング
フロントディレイラーハウジング
MAHLE 電気ケーブル

ギアドロップアウトハンガー

フレームにはBianchiダイレクトマウントドロップアウトハンガーを採用。リアディレイラーの剛性を高めながらギアチェンジ精度を向上させるダイレクト組み立て専用ドロップアウトハンガー。

ホイールスルーアクスル

フロントスルーアクスルは、M12ネジを使用してフォークドロップアウトに直接ねじ込まれます。
モーターに組み込まれたソリッドアクスルは、六角ナットを使用してフレームにねじ止めされます。
付属のアクスルはこのモデルに特有のものであり、ホイールを安全に組み立てるために必ず遵守する必要があります。

警告！

以下の警告を守って慎重に使用してください。このデータシートの警告と規定を守らない場合、製造者は一切の責任を負いません。

危険！

提供されたスルーアクスル以外のスルーアクスルの使用は、不正確なホイールの組み立てを引き起こし、フレームとフォークの完全性を損なう可能性があります。

警告！

R製品に同梱のスルーアクスルのみを使用してください。

危険！

構造の完全性を損なわないように、ホイールなしでスルーアクスルをフレームまたはフォークに取り付けないでください。

危険！

ホイールの取り付けが悪いと転倒や大事故につながるおそれがあります。質問がありましたら、専門の小売業者までご連絡ください。

危険！

指示された最大トルク値を決して超えないこと。正しく締めないとフレームやフォークが破損する可能性があります。

ボトムブラケット

標準プレスフィット86.5 × 41mm底部ブラケット。
Mahleボトムブラケットのメンテナンスには専用のツールが必要です。専門店にお問い合わせください。

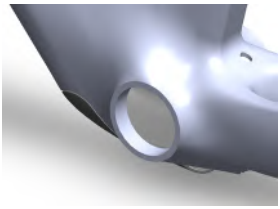

ヘッドセットの取り付け

E-Oltreのフレームには混合直径のヘッドチューブが装備されています。最小ベアリング直径は1¼”（下部）と1½”（上部）です。ヘッドセットはAcros ICRの統合型ケーブルルーティングシステムで使用するように設計されています。

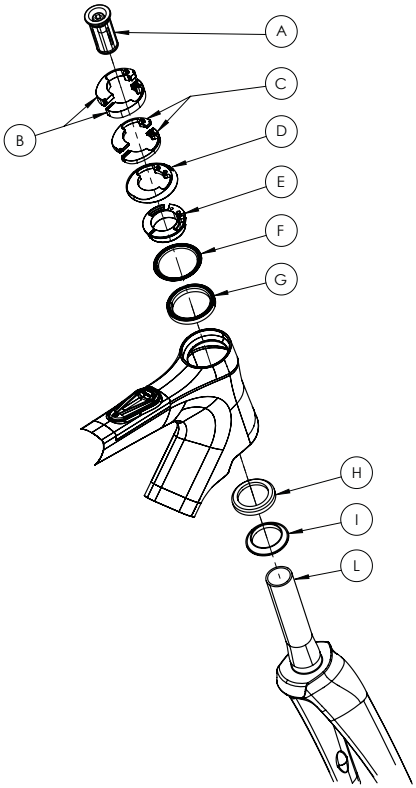

Item	Description
A	Expander 1-1/8" Ø23 TH-881-1 (160-3023)
B	Half spacer 10 mm 11.52.022
C	Half spacer 5 mm 11.52.023
D	ICR headtube cover IS52 - 24.52.010R1-OD56
E	Compression ring 1.125 AC4252 - 11.52.006R2
F	IPS upper headset-sealing 52 - 55.52.060
G	Bearing 42x52x7 - AC4252R1-45-45-2RS
H	Bearing MR168 1"-1/4
I	Crown race H6063
L	E-Oltre Fork

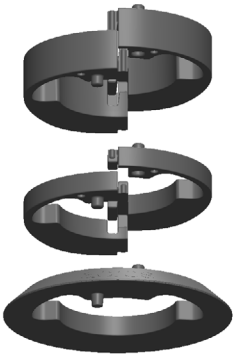

危険！

ハンドルバーステムの下のスペーサーの全体の高さは、最小5.0mm、最大35.0mmでなければなりません。最大厚さ35.0mmを超えると、フォークポストの構造的耐性が低下し、突然破損して落下し、重傷を負うリスクが生じる可能性があります。

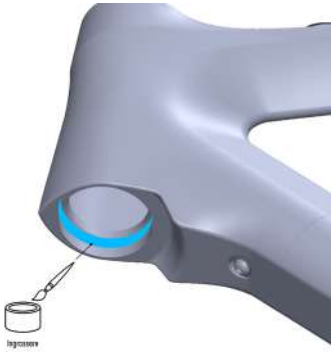

V フロントブレーキハウジング

B フロントギアシース

G リアブレーキハウジング

R リアギアシース

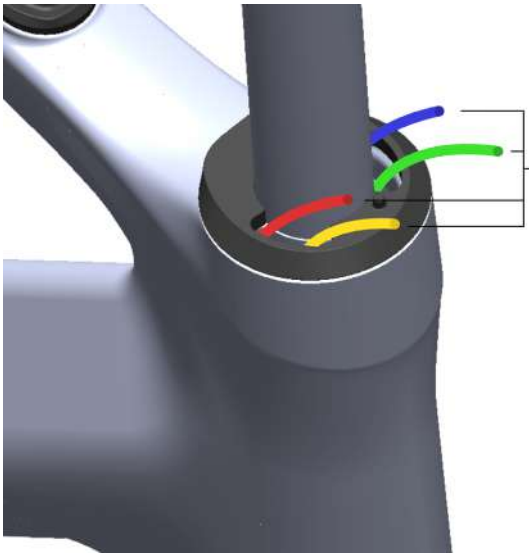

ハンドルバー/ハンドルバーステムに挿入

統合型カーボンハンドルバー-アルミニウム製ハンドルバーステムとベンド

MANILLAR INTEGRADO DE CARBONO

統合型カーボンハンドルバー
統合型ハンドルバーはE-Oltreフレームのために特に設計されたコンポーネントで、フレーム、ヘッドセット、およびハンドルバー間の最適な統合を提供します。
E-OltreフレームはAcros製ICRヘッドセットシステムを使用してケーブルをハンドルバーとフレーム内に配線しています。ハンドルバーはヘッドセットとシームレスに統合するように設計されています。
ハンドルバーの組み立て、メンテナンス、分解は信頼できる専門小売業者のみが行うことができます。
ハンドルバー上で作業をしてはいけません。これらの作業は特定の技術知識、ツール、専門知識を必要とし、専門小売業者のみが行うことができます。
個人のニーズに合わせてハンドルバーの高さを調整するには、専門知識、適切なツール、および実務能力が必要です。したがって、すべての調整は専門小売業者が行うべきです。
ハンドルバーのステムはハンドルバーの側面に位置する2つのネジとテーパナットでフォークに取り付けられています。ネジ長はM5 × 22mmです。ネジのトルクは5-6Nmです。

アルミ製ハンドルバーのステムとベンド

製品に付属するアルミ製ハンドルバーキットには、選択したモデルに基づいて、このフレーム専用に設計されたハンドルバーステムとベンドが含まれています。

3

キット番号1 組み立ての過程で、ケーブルはレバーの近くのハンドルバーのベンドから入り、ステムの下から出て、その後スペーサーとヘッドセットを通ってフレームに入ります。(画像 3)

4

キット番号2 組み立て中、ケーブルはハンドルバーの曲がりに沿って外側に「走り」(レバー付近のハンドルバーの曲がりには入りません)、ハンドルバーステムの下でカバーによって部分的に覆われ、スペーサーとヘッドセットを通ってフレームに入ります。(画像 4)

このタイプのハンドルバーステムの高さは専門小売業者が調節できます。このコンポーネントの重要性と復雑さのため、ステムの調整は小売業者に問い合わせて、そしてそのメカニズムと調整方法を十分に理解してください。

危険！
ハンドルバーステムに定められたトルク値を常に守ってください。間違った締め付けは部品の故障や破断の原因となる恐れがあり、乗り手が制御を失って落下する可能性があります。

組み立てが不完全であったり、正しくない場合は本製品を使用しないでください。これは乗り手だけでなく他の道路利用者にも危険を及ぼします。

警告！
ハンドルバーを左右に回します。ハンドル操作に明らかな異常がある場合（ハンドル操作の遊びの不具合や不均一な抵抗）やあるいはひび割れや破損の兆候が明らかな場合は、自転車を使用しないでください。

事故や転倒の場合、ハンドルバーはほぼ確実に影響を受け、高いレベルの圧力と衝撃を受けることになります。深い傷や亀裂がある場合は、コンポーネントを交換してください。

警告！
ハンドルバーが破損した場合は、E-Oltre自転車の使用を直ちに中止してください。専門小売業者が全面的な検査を行い、必要に応じてハンドルバーを交換するまでは、E-Oltre自転車の使用はご遠慮ください。

ギヤ/ブレーキのコントロールレバーはレバーに組み込まれたクランプを使用してハンドルバーに取り付けられます。
レバーの推奨位置に注意し、高グリップ領域に示された位置決めに従ってください。正確なトルクについてはレバーの製品ハンドブックを参照してください。ハンドルバーのベンドの整合性を保つため、最大トルクは10 Nmを超えてはいけません。

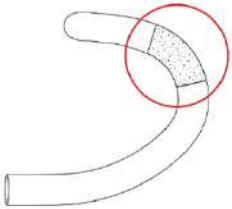

統合型カーボンハンドルバー用の自転車コンピュータホルダー。

付属の統合型ハンドルバーは、自転車コンピュータホルダーと互換性があります。
このマウントは2つのM5ネジでハンドルバーに取り付けられています。
ハンドルバーに記載の指示通り、推奨トルク2/3 Nmでネジを締めます。
自転車用コンピュータに提供されている安全ストラップを常に使用してハンドルバーに固定してください。

警告！
自転車用コンピュータをご利用になる前に、マウントのインストールが正しく行われているか確認してください。

シートポストのクランプ/エキスパンダー

警告！
以下の警告を守って慎重に使用してください。このデータシートの警告と規定を守らない場合、製造者は一切の責任を負いません。

同梱のクランプ/エキスパンダシステムは、特にE-Oltreフレームによる使用のために設計されています。このコンポーネントがない場合、シートポストを必要な位置に固定することは不可能です。サドルの高さを設定するには、シートポストクランプのM5ネジを緩めてください。

情報
M5ネジを緩めてもシートポストが動かない場合は、サドルを前後に軽く動かし、必要に応じてM5ネジを再度緩めます。

クランプの上部に表示されているトルクに従ってください。
以下の警告を守って慎重に使用してください。

情報！
グリップを最適化し、シートポストとフレームの間のスリップをなくすために、シートポストと接触するエキスパンダーの部分にグリッパーペーストの層を塗布してください。(グリッパーペーストは製品に含まれています)。

危険！
シートポスト/エキスパンダークランプに規定されたトルクレベルを常に遵守してください。推奨トルクレベルを守らないと、故障や乗り手の転倒の原因になる可能性があります。

シートポスト

付属のカーボンファイバー製シートポストはBianchi E-Oltreのフレームで使用するために特別に設計されています。いずれのフレームサイズにも、フレームの完全性を保護するために、正しい長さと設計を持つシートポストが提供されています。

300 mmシートポスト　>　47 cm/50 cmフレーム
350 mmシートポスト　>　53 cm / 55 cm / 57 cm / 59 cm / 61 cmフレーム

最大と最小の挿入制限を常に守ってください。

警告！
シートポストを調整する時は、コンポーネントに指示された安全制限（最小インサート）を超えないようにしてください。

危険！
制限を超過するとコンポーネントの故障や破断の原因となる恐れがあり、乗り手が制御を失って落下する可能性があります。

バッテリー
E-Oltre製品では、バッテリーはフレームのダウンチューブ内に直接組み込まれています。
このタイプのバッテリーは、フレーム内に固定されたままになるように特別に設計されています。
バッテリーを取り外すには、専門の販売店に問い合わせる必要があります。
フレーム内のバッテリーの位置については下記を参照してください。

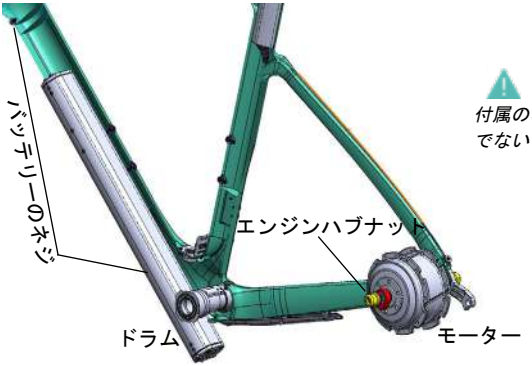

危険！
付属のネジのみを使用してください。ネジの長さが適切でないと、バッテリーが損傷する可能性があります。

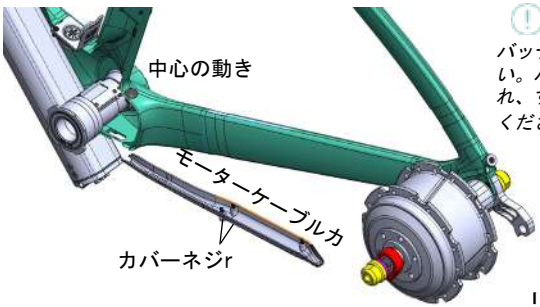

警告！
バッテリーを引っ張ったり引き出したりしないでください。バッテリーを取り外す前に、すべてのワイヤーが外れ、すべてのネジが取り外されていることを確認してください

リアホイールの取り外し

ネジを緩めて、リアトライアングルの左チェーンステーからケーブルカバーを取り外し、ケーブルを外します。
リアホイールハブの六角ナットを緩めてホイールを取り外します。

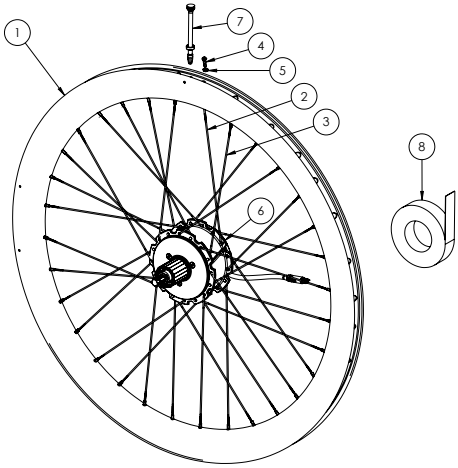

NUMBER	DESCRIPTION	BIANCHI CODE
1	REAR WHEEL VELOMANN PLUTONIUM MAHLE H50 MM	C4505922
2	SPOKE JB 2/1,8/2 L240 MM	C4705076-240
3	SPOKE JB 2/1,8/2 L238 MM	C4705076-238
4	NIPPLE BRASS ABS	C4705131
5	Velomann/RC Washer MG	C4705133
6	X30 Drive Unit	C8705259-01
7	VALVE TUBELESS H80 MM	C4805267
8	RIM TAPE L24mmx9m	C4605132

VELOMANN PLUTONIUMカーボンリアホイール

E-Oltre製品は、Velomann Plutonium 622 x 21 CETRTOホイール、H50mmカーボンのリムプロファイルで組み立てられています。
リアのVelomann Plutoniumホイールは、Mahle製のX30モデル専用ハブモーターを使用して組み立てられています。
ETRTOの寸法規格に従ってホイールは製造されています。
許容最大タイヤ空気圧は、タイヤに表示された数値とリムに表示された数値のうち、低い方の数値です。
リアハブモーターは、6ボルトM5x8mmディスクブレーキローターとのみ互換性があります。
フロントハブはセンターロックディスクブレーキローターと互換性があります。

情報！
このホイールは、メーカーの品質基準に従ってチェックされ、業界基準EN ISO 4210-7に従ってテストされています。

技術仕様

アクスル	リア Ø12 x 100 mm / M12 - 9.85 mm x 136.5 mm
スプロケットパックボディ	Shimano HG-11 / SRAM XDR（サプライヤーのMahleから入手可能）

タイヤ

Velomann Plutoniumホイールは、インナーチューブやチューブレスタイヤの取り付けに対応しています。
ホイールには標準でチューブレス・レディ・シーリングテープが装備されています。チューブレスタイヤを使用するには、シーラント液付きのチューブレス変換キットを使用する必要があります。インナーチューブ付きタイヤをご使用の場合は、インナーチューブのバルブ穴に防振接着剤を塗布して使用することも可能です。

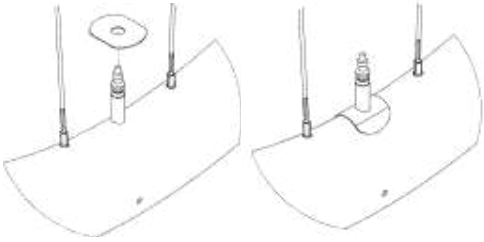

警告！
金属製のタイヤレバーは使用しないでください。カーボンリムやタイヤ、インナーチューブを損傷することがあります。　硬質樹脂製のタイヤレバーの使用をお勧めします。

記号）警告！
インナーチューブを取り付ける前に、チューブレス・レディ・シーリングテープが摩耗したり損傷したりしていないことを確認してください。シーリングテープが摩耗または損傷していると、タイヤの空気圧が突然低下することがあります。

警告！
チューブレス・レディ・システムの機能は、タイヤとシーラントにより異なります。このシステムの機能性については保証されません。

警告！
不適切なシーラントを使用した場合、リムが損傷する危険性があります。　アルカリ性物質（アンモニア - 水酸化ナトリウム）を含むシーラントは絶対に使用しないでください。

ホイールの清掃

ホイールの定期的な清掃は、環境、気候、使用状況に応じて行ってください。水や中性洗剤などの刺激の少ない製品のみを使用してください。柔らかい非摩耗性のスポンジの使用をおすすめします。

警告！

溶剤、特にアルコール、アセトン、ガソリン、ディーゼル燃料は、溶剤に特に敏感な材料でできているリムデカールを損傷することがありますので、使用しないでください。高圧ジェット機でホイールを絶対に洗浄しないでください。

電子シフターバッテリーShimano Di2

シマノDi2電子変速機システムを使用している場合、バッテリーは特定のゴムインターロックシステムによってシートポストに組み込まれています。シートポストを取り外す時は、バッテリーやトランスミッションシステムのケーブルが破損しないように常に注意を払う必要があります。

スタビライザーの使い方

Bianchi自転車のフレームはほぼ常にスタビライザーと互換性があります。
スタビライザーは後輪ハブの接続点にあるフレーム上にのみ設置する必要があります。自転車に対するすべての調整は所有者のリスク負担で行ってください。製品が破損した場合、Bianchi はいかなる保証や責任も負担しません。

警告！

スタビライザーを購入または使用する前に、自転車とスタビライザーが完全に互換性があるかどうかを常に確認してください。製品が破損した場合、Bianchi はいかなる保証や責任も負担しません。

付加的な技術情報

市販されているすべてのコンポーネントがE-Oltreのフレームと互換性があるわけではありません。
チャイルドシート、スタビライザー、自転車用貨物トレーラーなど、市場にあるすべての機器がE-Oltre のフレームと互換性があるわけではありません。Bianchiでは、製品に指定されたコンポーネントのみをテストしました。新しい製品を購入する前に、デザインや互換性を確認してください。

警告！

製品および/または機器を購入して組み立てる前に、自転車とコンポーネントが完全に互換性があるかどうかを必ず確認してください。製品が破損した場合、Bianchi はいかなる保証や責任も負担しません。